Digital Security Systems
CNB TECHNOLOGY Inc.

赤外線LED内蔵デイナイトカメラ

CCM-20VF

本体希望小売価格 92,000円(税抜)
<バリフォーカルレンズ>

600TV本
インテリIR
LED
プライバシー
RoHS対応
MONALISA

特長

- 1/3 インチ高感度 CCD
- トゥルーデイナイト(ICR)
- デジタルスローシャッター
- オートゲインコントロール
- SBLC(スーパー逆光補正機能)
- プライバシーゾーン
- モーション検知機能
- 赤外線照射距離:最大25m

製品仕様

信号形式	NTSC
走査方式	2:1インターレース
走査周波数	(水平)/(垂直)15.734 KHz/59.94Hz
同期方式	内部同期
撮像素子	1/3インチ高感度 CCD
総画素数	41万画素 811(H)×508(V)
有効画素数	38万画素 768(H)×494(V)
水平解像度	600TV本(白黒650TV本)
映像出力	1.0V p-p(75Ω、コンポジット)
S/N 比	50dB以上 (AGC OFF)
レンズ	バリフォーカルレンズ (f=3.8 ~ 9.5mm)
デイ&ナイトタイプ	IRED、COLOR、B/W
ナイトバースト	ON / OFF
赤外線 LED&センサー	インテリジェントIR(赤外線)技術、SR(Solid Reflective)LED2個
赤外線 LED 照射距離	最大25m
最低被写体照度	カラー:0.05Lux、白黒:0.005Lux 夜間:0Lux(赤外線LED ON)
OSD 言語	英語 / 中国語
DNR(デジタルノイズリダクション)	Off / Low / Middle / High
ホワイトバランス	Auto / Manual / Push
AGC	ON / OFF(0 ~ 20)
BLC	Off / Low / Middle / High
明暗調整	DC LEVEL(0 ~ 20)
フリッカーレス	ON / OFF
プライバシーゾーン	ON / OFF (4ヶ所設定可能)
モーション検出	ON / OFF (4ヶ所設定可能)
ミラー機能	水平
シャッタースピード	1/60 ~ 1/120,000 秒
電　源	DC12V　±10%
消費電力	300mA　最大 3.6W
動作保証温度/湿度	-10℃~+50℃ / 30%~ 80%
外形寸法	64.3(幅)×55.4(高さ)×147.2(奥行き)mm
重　量	約 241g
規格認証	RoHS

外形寸法

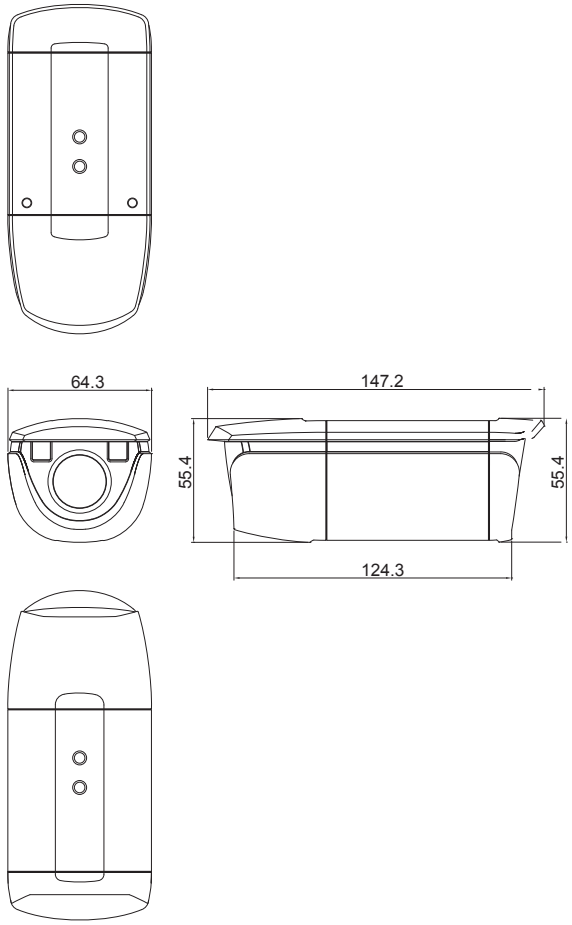

単位:mm

■販売元

TENPO PLANNING 株式会社 店舗プランニング
〒151-0061　東京都渋谷区初台1-46-3　シモモトビル2F
TEL 03-3378-4901(代)　FAX 03-3378-4906
http://www.tenpo.co.jp

■お問い合わせ先

※仕様および外観は、改良のため予告なく変更することがあります。また、本カタログの価格は税抜表示となっています。