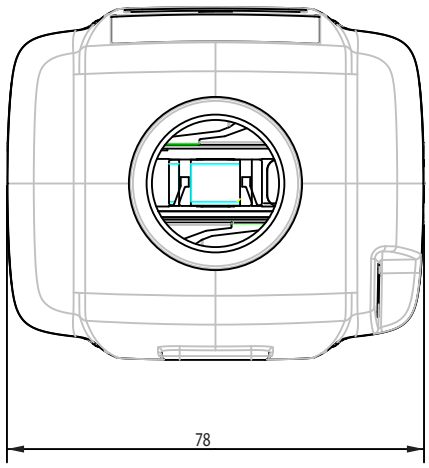
78

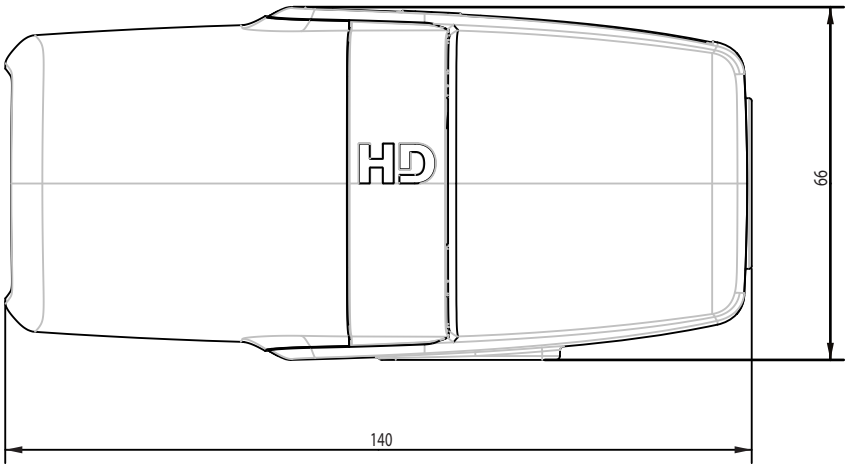
66
140