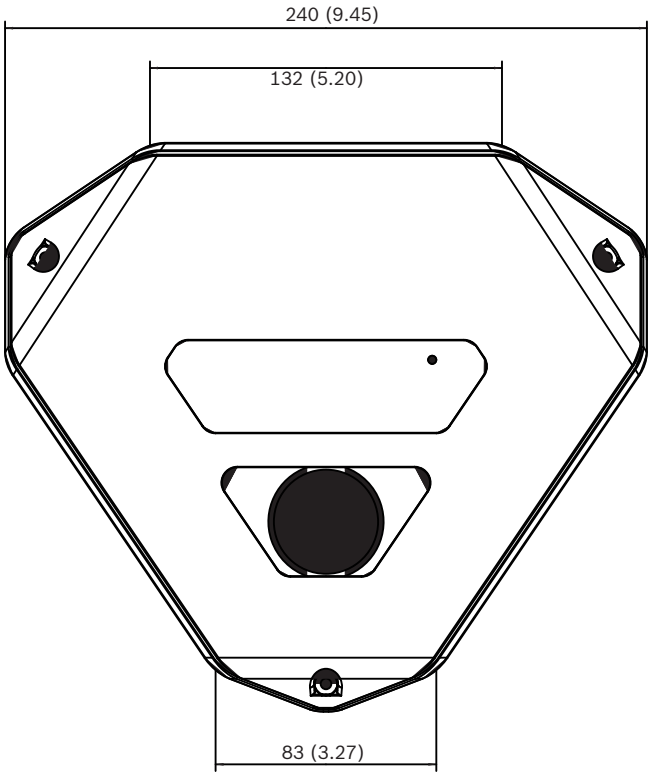
240 (9.45)
132 (5.20)
83 (3.27)

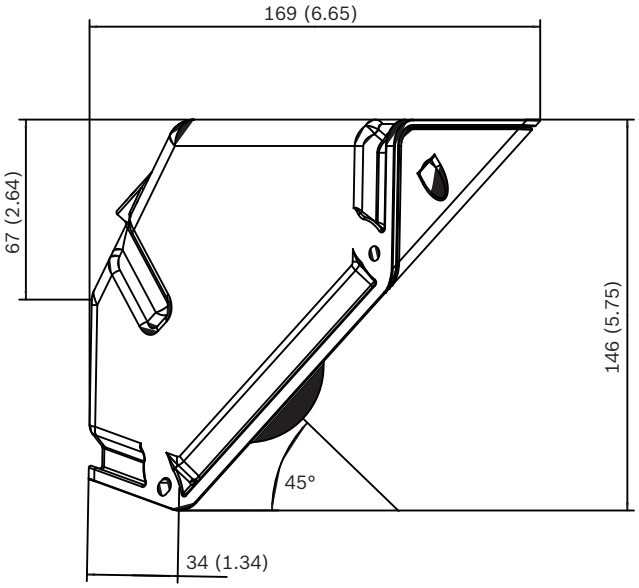
169 (6.65)
67 (2.64)
146 (5.75)
45°
34 (1.34)