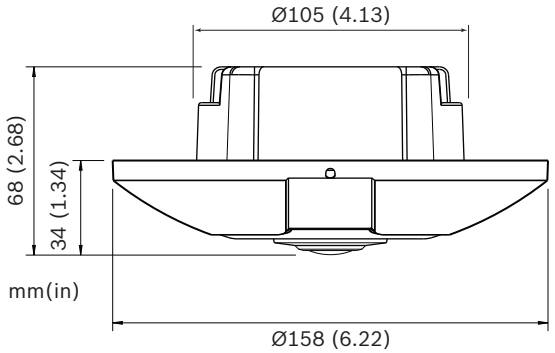
Ø105 (4.13)
68 (2.68)
34 (1.34)
mm(in)
Ø158 (6.22)

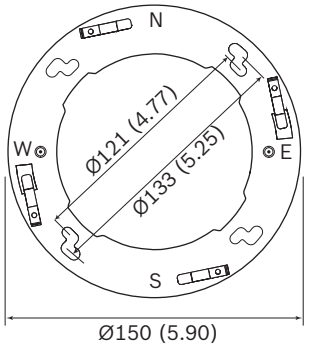
N
W
E
S
Ø121 (4.77)
Ø133 (5.25)
Ø150 (5.90)