XPEED 屋内シリーズ Ver 1.2

取扱説明書/ S1000 シリーズ

三角形内に稲妻形矢印記号のある表示は、製品の内部に
“危険な高電圧”が露出していることを意味し、感電などにより
死亡または重傷を負う危険性が高いことを警告するものです。

三角形内に感嘆符記号がある表示は、付属の取扱説明書による
重要な操作項目や保守に対する警告を意味します。
この表示を無視して誤った取扱いをすると、人、物に損傷を
負わせる原因となります。

◎ 安全にご使用いただく為に

1. 取扱説明書を良くお読み下さい。

この製品をご使用になる前に、必ず本書をお読み下さい。

2. 取扱説明書の保存

この製品を正しく使用していただく為に、取扱説明書は必ず手元に保管して下さい。

3. 付属品

メーカーの推奨品以外の付属品は、事故や機器故障の原因となりますので、使用しないで下さい。（問題が起きた際、保障外となります。）

4. 設置

この製品を不安定または不適切な場所に置いたり設置したりしないで下さい。製品が落下し人体に負傷を負わせたり、製品への損害をもたらす可能性があります。取付けはメーカーの指示に従い、メーカーによって推薦されているアクセサリーをご使用下さい。

5. 電源

この製品をご使用になる際は、必ずラベルに表示されている電源タイプ（電圧・電流）を確認し、ご使用下さい。

◎ 警告

■ 動作

・ご使用前に、電源が適切に接続されているか、ご確実下さい。
・機器の異常を感じた場合は、直ちに電源を切り、販売代理店までメンテナンスサービスをご依頼下さい。

■ 取扱

・カメラ内部をいじったり、分解したりしないで下さい。
・製品を落下させたり、ショックや振動を与えないで下さい。故障の原因となります。
・製品のお手入れ（掃除）をする際は、十分にご注意下さい。特に、傷やホコリはカメラの機能低下の原因となります。

■ 設置と管理

・カメラの許容温度を超える場所には設置しないで下さい。
・多湿または、埃の多い場所には設置しないで下さい。
・放射線が発生している場所には設置しないで下さい。
・強い磁気や電気信号がある場所には設置しないで下さい。
・カメラが振動を受ける場所には設置しないで下さい。

◎ 目　　次

1. はじめに

製品の特徴 4
製品部分とアクセサリー 5
部分名と機能 6

2. 設　　置

取付けベースの取外し 7
取付けベースの組立て 7
DIP スイッチの設定 8
天井に直接設置 10
埋込み金具の設置 11
天井取付け金具の設置 12
壁面取付け金具の設置 13
配　　線 14

3. 動　　作

動作前の注意事項 16
プリセットとパターン機能の事前確認 16
OSD メニューの開始 16
プリセット予約 16
プリセット 17
スイング 17
パターン 17
グループ 18
その他の機能 18

4. OSD メニュー

メインスクリーンの OSD 表示 19
メニューからの基本操作 20
メインメニュー 20
表示設定 20
プライバシーゾーンマスク設定（型番 S1465N(P)X, S1665N(P)X, S1965N(P)X, S1765N(P)（オプション）のみ） 21
カメラ設定(型番 S1265N(P)) 22
カメラ設定(型番 S1565N(P)X) 24
カメラ設定(型番 S1765N(P)) 26
カメラ設定（型番 S1465N(P)X, S1665N(P)X, S1965N(P)X ） 28
モーション設定 30
プリセット設定 31
スイング設定 33
パターン設定 34
グループ設定 35
システムの初期化 37

5. 仕　　様

S1565N(P) 38
S1565N(P)X 39
S1465N(P)X 40
S1265N(P) 41
S1665N(P)X 42
S1765N(P) 43
S1965N(P)X 44
外形寸法図 45

1. はじめに

◎ 製品の特徴

■ カメラ仕様

・ 撮像素子: 1/4” インターライン転送方式 CCD

・ズーム倍率: 30x 光学ズーム, 10x デジタルズーム (最大 300x ズーム) → 型番 S1565N(P)X
26x 光学ズーム, 12x デジタルズーム (最大 312x ズーム) → 型番 S1465N(P)X
22x 光学ズーム, 10x デジタルズーム (最大 220x ズーム) → 型番 S1265N(P)
18x 光学ズーム, 12x デジタルズーム (最大 216x ズーム) → 型番 S1665N(P)X
27x 光学ズーム, 10x デジタルズーム (最大 270x ズーム) → 型番 S1765N(P)
36x 光学ズーム, 12x デジタルズーム (最大 432x ズーム) → 型番 S1965N(P)X

・デイ＆ナイト機能

・フォーカスモード: オートフォーカス / マニュアルフォーカス / セミオートフォーカス

・プリセット選択の独自＆同時カメラ特徴設定

■ 強力なパン/チルト機能

・ 最大 360° /秒 ハイスピードパン / チルトムーブメント

・ Vector Drive Technology を使用して、パン/チルトモーションは最短パスで実行されます。
その結果、視点を合わせる時間が短縮され、またモニター上の映像はナチュラルで観やすいです。

・ 0.05° /秒の超低速ピードのジョグ操作の為にコントローラーを使用し、簡単にご希望の被写体にカメラを持っていくことが出来ます。
さらに、ズーム比例しているパン/チルトでカメラをご希望の位置に簡単に動かすことも可能です。

■ Preset, Pattern, Swing, Group, Privacy Mask とその他。。。

・ ホワイトバランス、オート露出、ラベルなどの最大 128 プリセットが割当てられ、また各プリセットを設定出来ます。

・ 最大 8 セットのスイング動作を保存出来ます。そのため、カメラが指定されたスピードで２つのプリセット間を繰り返し移動させる事が可能です。

・ 最大 4 パターンを録画、再生出来ます。 これにより、ジョイスティックによって出来るだけ近い経路に従ってカメラを動かすことが可能です。

・ 最大 8 セットのグループ動作を保存出来ます。これはプリセット/パターン/スイングの組み合わせで繰り返しカメラを動かす事が可能です。
グループは最大 20 のプリセット/パターン/スイングから構成されます。

・プライバシーマスクは他のプライバシーに立ち入らないように割当てが出来ます。 (8 つのプライバシーゾーン)
→ 型番 S1465N(P)X, S1665N(P)X, S1965N(P)X および S1765N(P)のみ可能 (オプション)

■ PTZ(パン/チルト/ズーム) コントロール

・ RS-485 コミュニケーションで、同時に最大 255 個のカメラを制御できます。

・ファームウェアの最新版における制御プロトコルとして Pelco-D、Pelco-P、サムスン、またはパナソニックプロトコルを選択することが出来ます。

■ OSD (On Screen Display) メニュー

・ OSD メニューはカメラの状態を表示、またインタラクティブ機能を構成し提供します。

・カメラ ID、パン/チルトアングルや、アラーム入力やプリセットなどの情報をスクリーン上に表示できます。

■ Alarm I/O 機能

・ ４つのアラームセンサー入力と 2 つのリレー出力が利用可能です。

・ 外部からの電気ノイズ/ショックを排除するためにアラームセンサー入力はフォトカプラーとリレー出力に分かれます。

・ センサー入力の信号範囲は DC5.0～12.0 ボルトで、様々なアプリケーションを採用するためにリレー出力は最大 250VAC、3A 又は 28VDC、3A です。

・ 外部センサーが作動した場合、カメラはそれに対応するプリセットの位置まで移動するように設定できます。
また、プリセット位置に変える時、リ レーを作動するように設定できます。

■ 特別な目的のためのプリセット予約

・ほとんどのカメラは簡単にプリセット予約と結合されており、OSD メニューは使用しません。詳しくは、この取扱説明書の “Reserved Preset” をご参照下さい。

◎ 製品部分とアクセサリー

■ 基本的な構成

■その他の構成（個々のご購入も可能です）

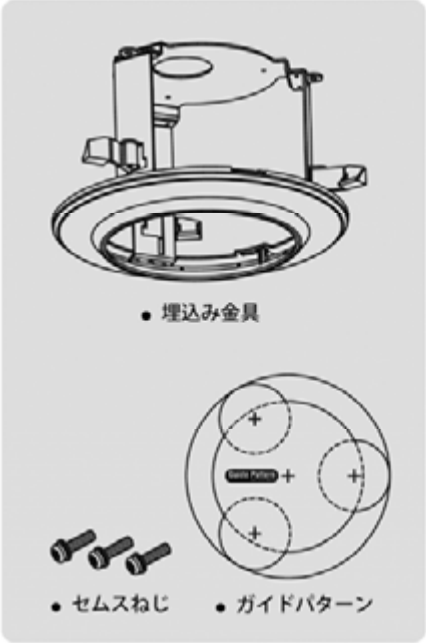

◎部分名と機能

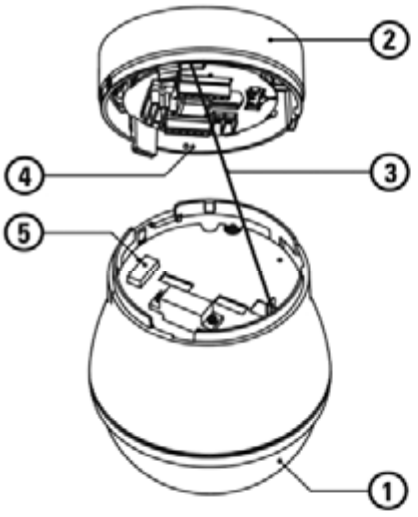

＜本体 / 取付けベース＞

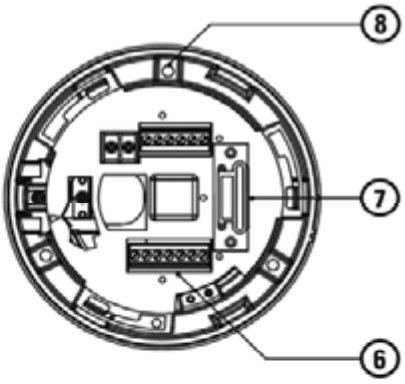

＜取付けベース＞

① **クリアドーム**　ドームに傷や汚れが付きますと画面上にそれが映りますので、取付けの際は全ての設置作業が終わってからプラスチックカバーをはずして下さい。

② **取付けベース**　取付けベースは、カメラを天井またはカメラブラケットに設置する際に使用します。
まずはじめに、取付けベースを外し天井またはブラケット上に設置します。その後、本体を組み立てて下さい。

③ **落下防止スプリング & フック**　設置時のカメラ本体の落下を防止する為に使用します。
本体に取付けベースを設置する際に落下防止スプリングをフックに掛けて下さい。

④ **TORX ねじ**　本体や取付けベースを取付ける際、取付けベースにネジがしっかり挿入されていることを確認して下さい。過剰な動作や振動などりより、本体が取付けベールから外れる危険性があります。

⑤ **ヒューズ**　ヒューズが過剰電圧によって破損した場合、すぐに新しい物と交換して下さい。その際、購入先の販売代理店にご連絡下さい。
ヒューズの耐久容量は 250V、2A です。

⑥ **ケーブリング ターミナルブロック**　設置中は、電源、ビデオ、通信、アラーム I/O ケーブルはこの cabling terminal block に接続されています。

⑦ **メイン接続**　このコネクターにより、I/O ボード取付けベースとドームドライブは繋がっています。

⑧ **取付け穴**　取付けベースを天井またはカメラのブラケットに固定する際は、必ず３本のネジを使用して取付けて下さい。

2. 設　　置

⊙ 取付けベースの取外し

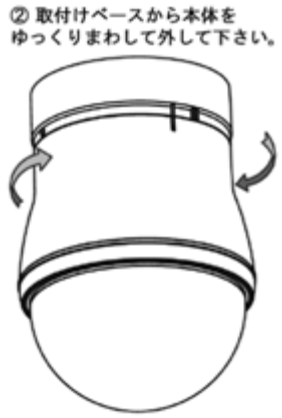

⊙取付けベースの組立て

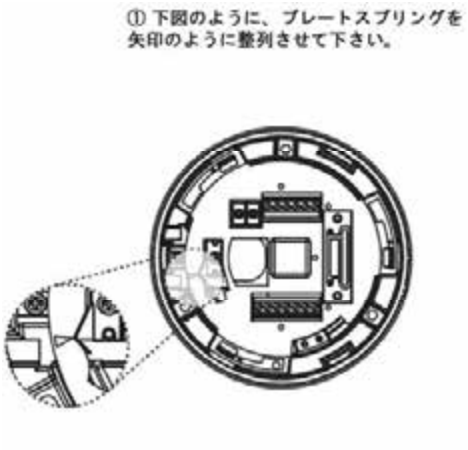

⊙ DIP スイッチの設定

■カメラを設定する前に、カメラ ID を構成するためにディップスイッチと通信プロトコルを設定して下さい。

システムアップグレード端末は使用しないで下さい。

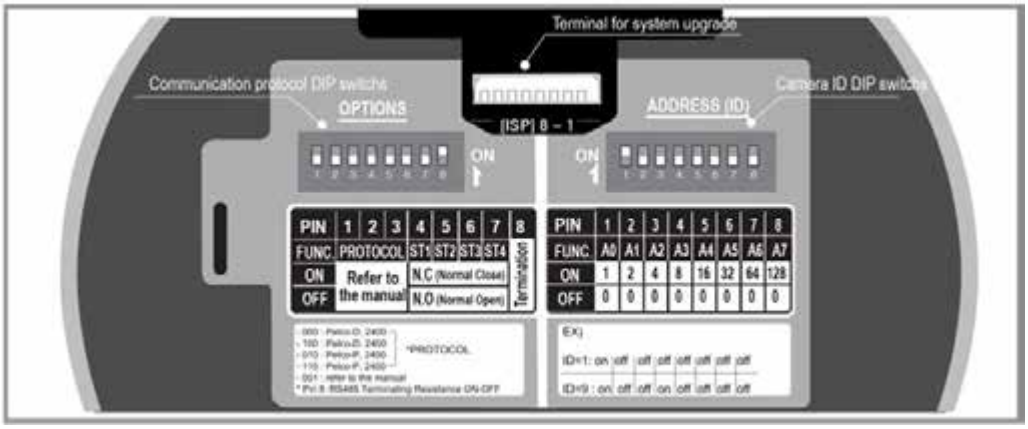

■ カメラ ID の設定

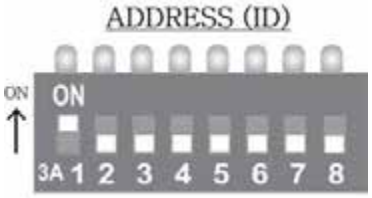

·下図の例題のように、カメラの ID 番号はバイナリー数を設定します。

ピン	1	2	3	4	5	6	7	8
ID 値	1	2	4	8	16	32	64	128
例） ID=5	On	Off	On	off	off	off	off	off
例） ID=10	off	on	off	On	off	off	off	off

· ID の範囲は 1～255. **カメラの ID に 0 は使用できません。**

工場出荷時の Camera ID は 1 です。

·カメラを制御したい場合、カメラ ID をコントローラーまたは DVR の設定に合わせて下さい。

■ 通信プロトコルの設定

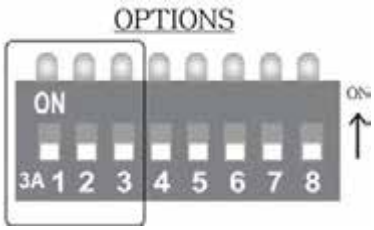

·ディップスイッチの組み合わせで適切なプロトコルを選択して下さい。

スイッチ状態			プロトコル
P0 (Pin 1)	P1(Pin 2)	P2(Pin 3)	
OFF	OFF	OFF	PELCO-D, 2400bps
ON	OFF	OFF	PELCO-D, 9600bps
OFF	ON	OFF	PELCO-P, 4800bps
ON	ON	OFF	PELCO-P, 9600bps
OFF	OFF	ON	SAMSUNG, 4800bps
ON	OFF	ON	PANASONIC, 9600bps
その他			予約

·DVR または P/T コントローラーを使用する際は、プロトコルがカメラと同一であることをご確認下さい。

異なる場合は、カメラを制御することは出来ません。

·DIP S/W を変更することによりカメラプロトコルを変えた場合、カメラを再起動した後に変更が有効になります。

·プロトコルの工場出荷時設定は“Pelco-D, 2400bps”です。

■ 入力センサーアクティブタイプ

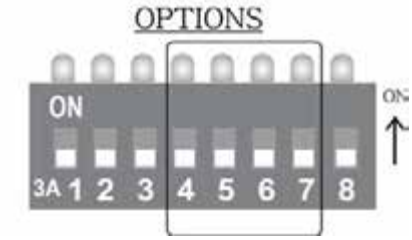

･センサー入力を使用している時、機能タイプを設定して下さい。

2 つのタイプ； 通常オープンタイプと通常クローズタイプ

*-**通常オープン**: センサーが作動している時、電圧がながれます*

*-**通常クローズ** : センサーが作動していない時、電圧がながれます*

ピン	スイッチ位置	センサータイプ
ST1 (Pin 4)	ON	Sensor 1 Normal Close
	OFF	Sensor 1 Normal Open
ST2 (Pin 5)	ON	Sensor 2 Normal Close
	OFF	Sensor 2 Normal Open
ST3 (Pin 6)	ON	Sensor 3 Normal Close
	OFF	Sensor 3 Normal Open
ST4 (Pin 7)	ON	Sensor 4 Normal Close
	OFF	Sensor 4 Normal Open

・ 間違ったタイプのセンサーを選択すると、反対のセンサー入力が作動します。

■ 端末スイッチ設定

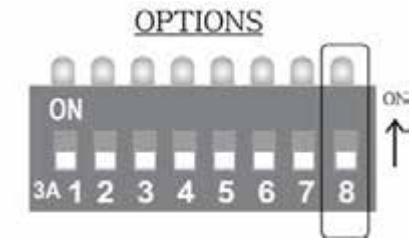

以下に記載した場合、端末スイッチ (Pin 4)が使用されます。

･コントローラーとカメラの長距離通信(1 対 1 の接続)

2 ユニット間の接続距離が特に長いときに、伝達ケーブルのインピーダンスにより、通信エラーは起こる可能性があります。この場合、両方のユニット端末スイッチを ON に設定して下さい。

･複数のカメラ制御(複数の接続)

複数のカメラを接続し制御する場合、カメラが正しく作動しない場合があります。この場合、コントローラーの端末スイッチを設定して、最後の接続カメラを ON に、その他のカメラスイッチを OFF に設定して下さい。

例） 終端抵抗を使用。

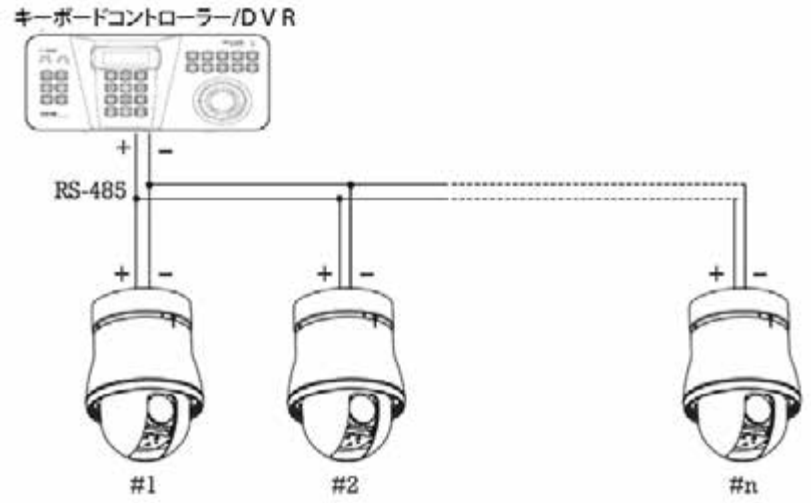

⊙ 天井に直接設置

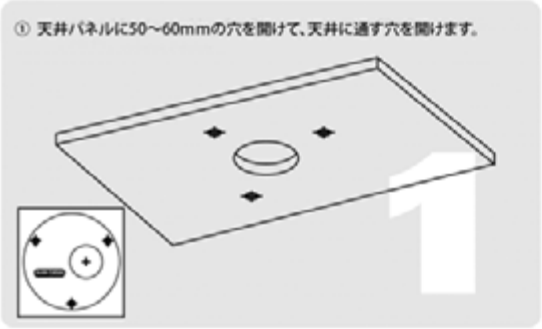
① 天井パネルに50～60mmの穴を開けて、天井に通す穴を開けます。
1

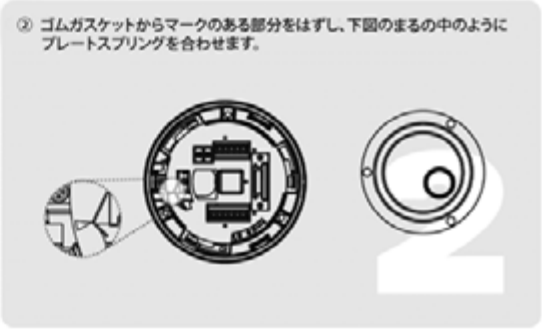
② ゴムガスケットからマークのある部分をはずし、下図のまるの中のように
プレートスプリングを合わせます。
2

③ 取り付けベースにゴムガスケットを戻し、天井の穴へ
取り付けベースを設置します。そして配線用端子にワイヤーを
接続します。
3

④ 落下防止スプリングをカメラの本体に取り付けます。
4

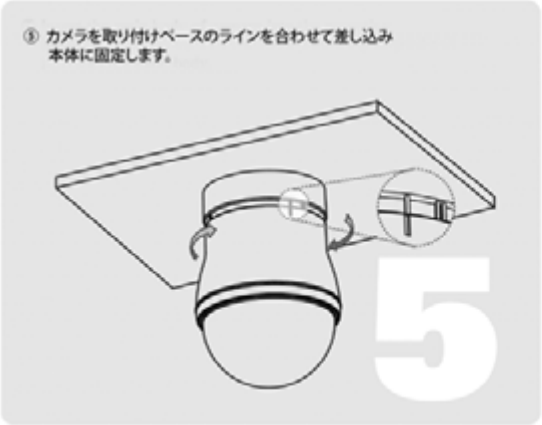
⑤ カメラを取り付けベースのラインを合わせて差し込み
本体に固定します。
5

⑥ 取付けネジを差し込み、締めます。
6

⊙ 埋込み金具の設置

① 下図のように天井に穴を開けます。

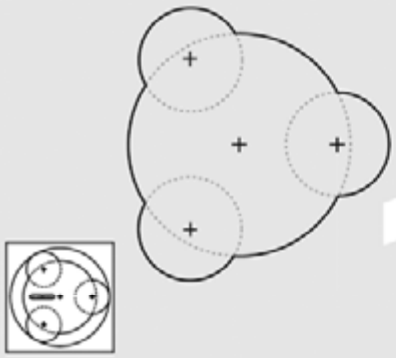

② 天井に取付ける取付け金具を組み立てます。

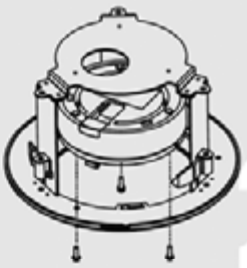

③ 下図のまるの中ようにプレートスプリングを矢印に合わせます。

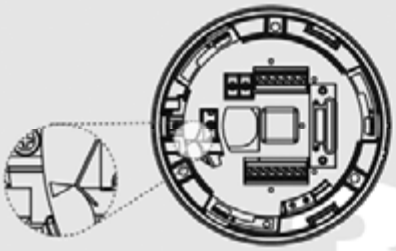

④ 本体と取付けベースを組み立て、取付けネジで固定してます。

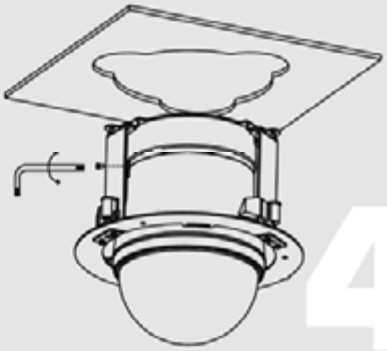

⑤ 3つの取付けネジがしっかり天井に固定されるまで、ネジを時計回りに回します。

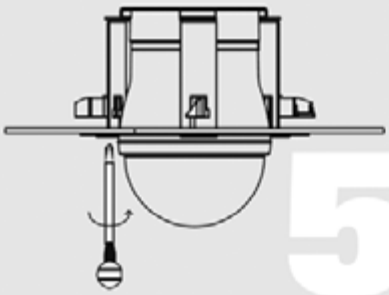

⑥ 取付け金具に付属している装飾リングを、下図のまるの中のように合わせ、時計回りに回して固定します。

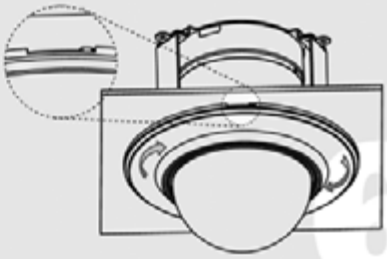

⊙ 天井取付け金具の設置

① 3本のネジを使用し、天井に天井取付け金具を設置します。

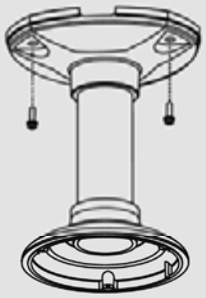

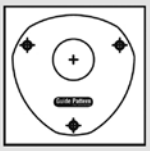

1

穴を作成する時に"ガイドパターン"を使用する事ができます。

② 天井に取付けられた金具に取付けベースを組み立てます。
ここでラバーガスケットは使用しないで下さい。
矢印にプレートスプリングを合わせて下さい。
(取付けベースの記述部分をご参照下さい)

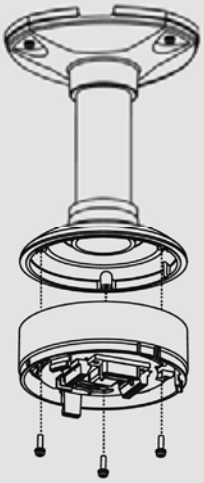

2

③ 落下防止スプリングを取付けて、本体と取付けベースを
組み立てます。

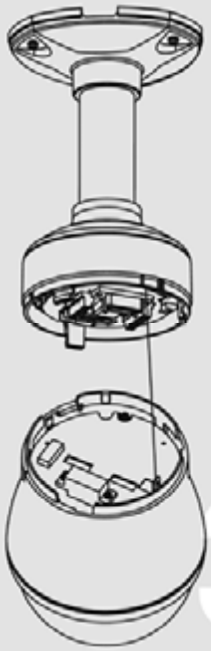

3

④ 本体を回し、矢印に合わせます。そこに取付けネジを差し込み、
締めます。

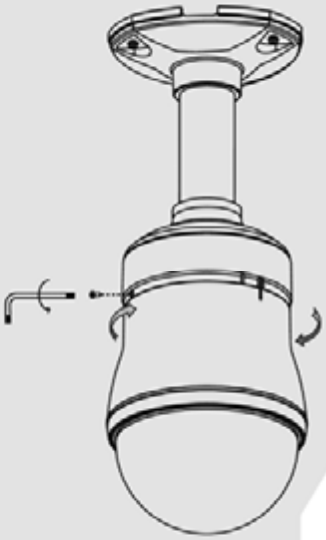

4

⊙ 壁面取付け金具の設置

① 3本のネジを使用し、壁面に天井取付け金具を設置します。

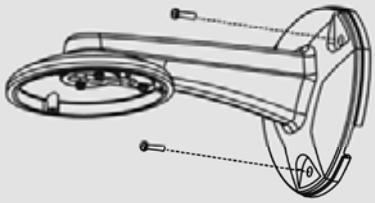

1

穴を作成する時に"ガイドパターン"を使用する事ができます。

② 壁面に取付けられた金具に取付けベースを組み立てます。
ここでラバーガスケットは使用しないで下さい。
矢印にプレートスプリングを合わせて下さい。
（取付けベースの記述部分をご参照下さい）

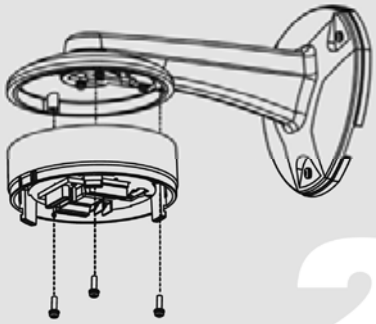

2

③ 落下防止スプリングを取付けて、本体と取付けベースを
組み立てます。

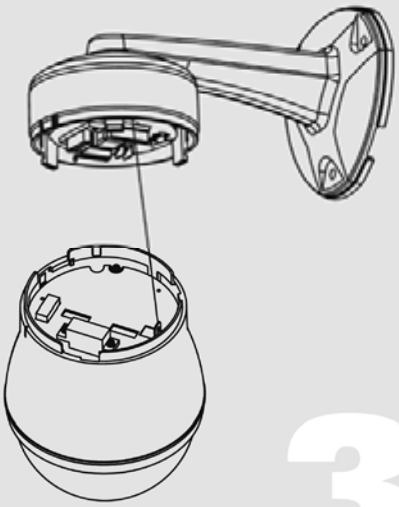

3

④ 本体を回し、矢印に合わせます。そこにボルトを差し込み、
締めます。

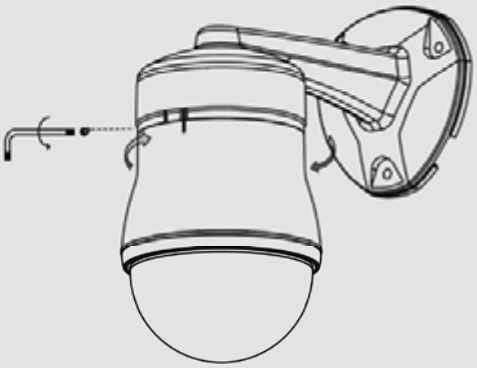

4

⊙ 配　　線

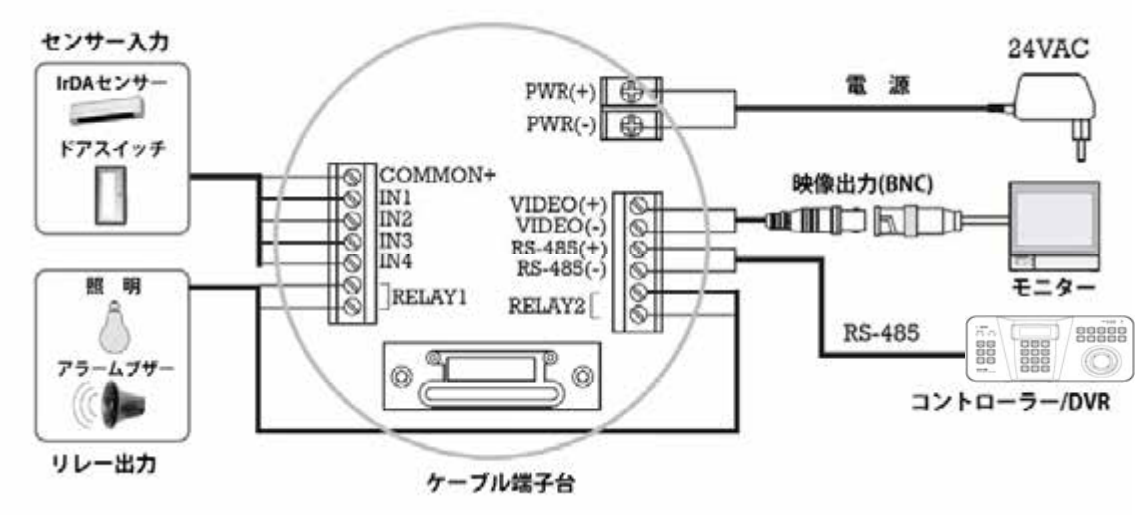

■ 電源の接続

・ システムのための標準電源は 24VAC/2A です。

定格電力の電圧と電流容量をよく確認します。

■ ビデオの接続

・ BNC 同軸ケーブルと接続します。

■ RS-485 コミュニケーション

・ PTZ 制御の為に、この回線にキーボードと DVR を接続します。

複数のカメラを同時に制御する為に、RS-485 通信回線は下図のように並列に接続します。

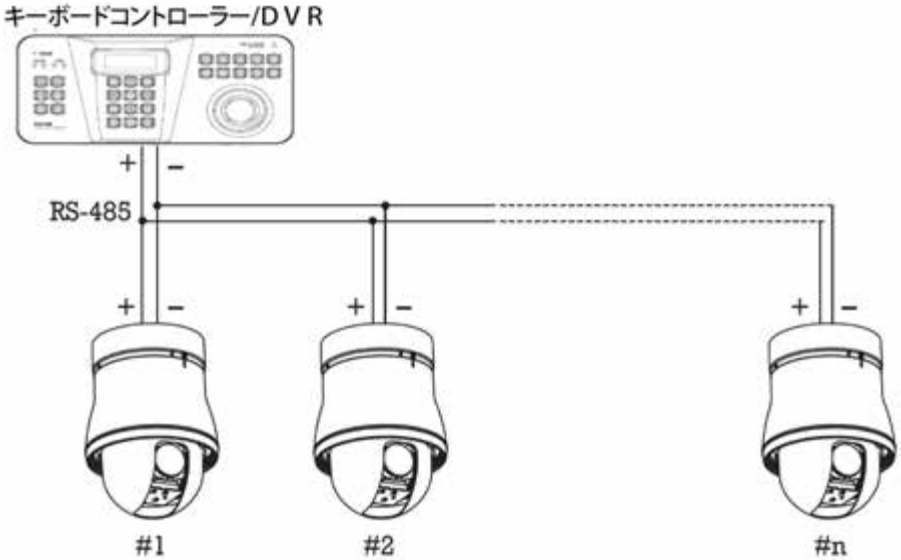

■ センサー入力 / リレー出力

･センサー入力接続

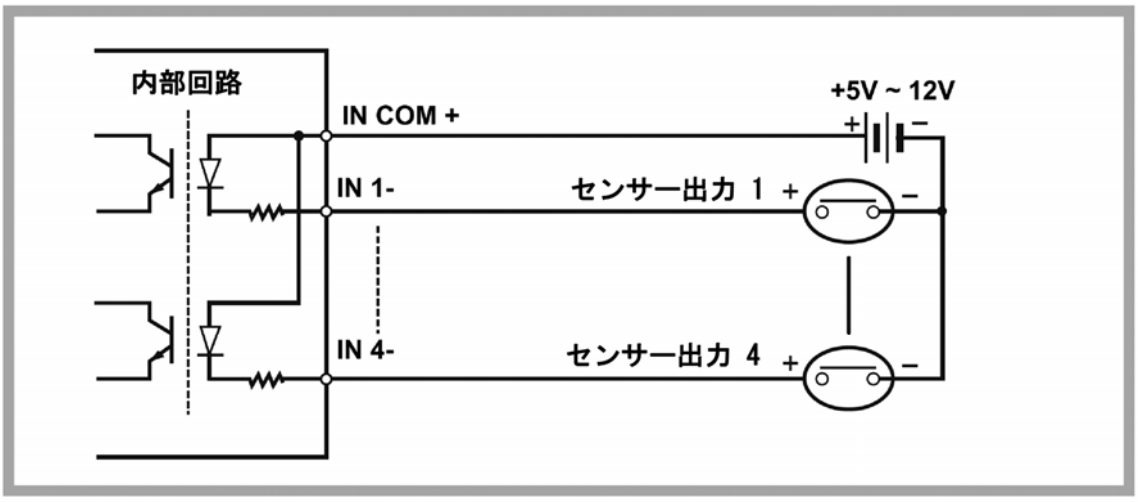

センサーを接続する前に、センサーの駆動電圧と出力信号タイプを確認します。
センサーの出力信号タイプが一般的に電圧出力タイプとオープンコレクターに分割されるため、これらのタイプを考慮した後で、適切に接続します。
また、センサータイプも、カメラ本体の DIP スイッチ（例：“ノーマルオープン”と“ノーマルクローズ”）を適切に設定します。

シングルライン	仕　　様
IN COM+	センサーの電力源の(+)ケーブルとこのポートを上部回路図で示されているように接続します。
IN1 -, IN2 -, IN3 -, In4 -	上部回路図で示されているように、センサーの出力を各ポートに接続します。

･リレー出力接続

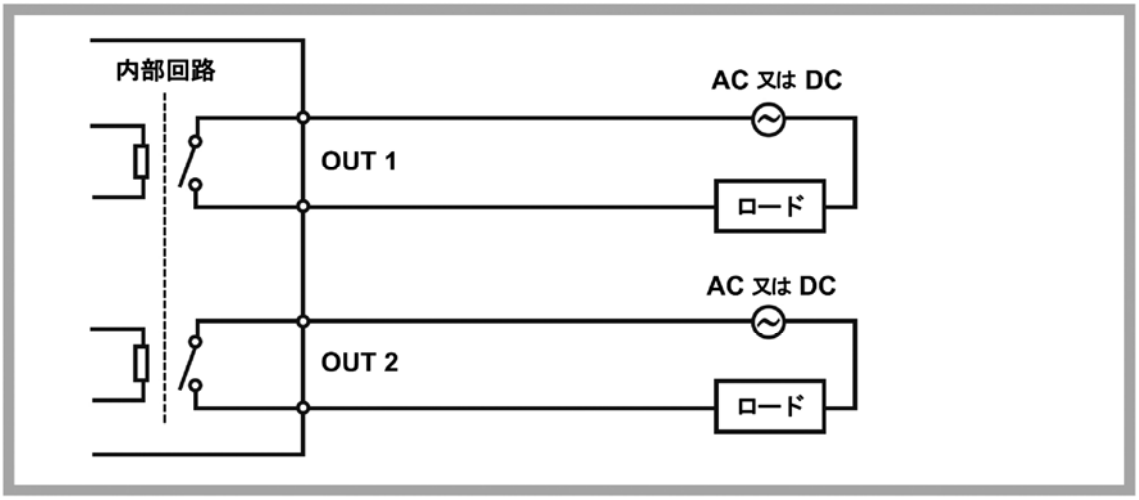

リレーの最大許容電気負荷は以下のようになります。

動作電源	DC	110VAC	220VAC
最大容量	28VDC, 3A	110VAC, 3A	250VAC, 3A

3. 動　　作

◎ 動作前の注意事項

・電源を入れる前に、ケーブルを確認して下さい。

・コントローラーのカメラ ID と対象カメラは同一でなくてはなりません。
　カメラ ID はカメラの DIP スイッチによって確認できます。

・お手持ちのコントローラーが多様なプロトコルをサポートできる場合、カメラに対応するプロトコルに変更します。

・DIP スイッチの設定を変えてプロトコルを変更する場合、カメラを再起動させた後に変更が有効になります。

・操作方法は使用するカメラコントローラーにより異なります。正常に機能しない場合はお手持ちのカメラコントローラーの取扱説明書を
　ご参照下さい。この取扱説明書の操作は、標準 Pelco コントローラーに基づいています。

◎ プリセットとパターン機能の事前確認

・コントローラーやＤＶＲを使用する際、カメラ機能を十分に使用出来るように、あらかじめプリセットとパターン機能の操作方法を確認して
　下さい。

・標準 Pelco プロトコルコントローラーを使用する際には以下の表をご参照下さい。

〈Go Preset〉	［プリセット番号］を入力して、［プリセット］ボタンを短めに押します。
〈Set Preset〉	［プリセット番号］を入力して、［プリセット］ボタンを２秒以上押します。
〈Run Pattern〉	［パターン番号］を入力して、［パターン］ボタンを短めに押します。
〈Set Pattern〉	［パターン番号］を入力して、［パターン］ボタンを２秒以上押します。

・コントローラーまたはＤＶＲにパターンボタンや機能が無い場合、プリセット番号と共にショートカットキーを使用します。
　詳細は本書の“プリセット予約”をご覧下さい。

◎ OSD メニューの開始

・機能: OSD メニューを使用して、各アプリケーションのためにプリセット、パターン、スイング、グループ、およびアラーム I/O 機能を構成する
　ことが出来ます。

・メニュー入力 ：〈Go Preset〉[95]

◎ プリセット予約

・記述　　いくつかのプリセット番号は特殊機能を予約します。

・機　　能　　1. 〈Go Preset〉[95]　　：OSD メニューに入ります。
　　2. 〈Go Preset〉[131-134]　：パターン機能 1～4 を実行します。
　　3. 〈Go Preset〉[141～148]　：スイング機能 1～8 を実行します。
　　4. 〈Go Preset〉[151～158]　：グループ機能 1～8 を実行します。

◎ プリセット

・機　　能　最大 128 ポジションをプリセットポジションとして保存出来ます。1～128 までのプリセット番号を割り当てることが出来ますが、95 は OSD メニューの開始のために指定されています。
カメラの特性(例：ホワイトバランス、自動露出)を各プリセットごとに設定することが出来ます。ラベルはブランクにして、リレー出力はデフォルトとして OFF に設定して下さい。“カメラ調節”はデフォルトとして“グローバル”に設定します。
OSD メニューから全ての特性を設定することが出来ます。

・プリセットの設定　<Set Preset> [1～128]

・プリセットの実行　<Go Preset> [1～128]

・プリセットの削除　OSD メニューを使用し、プリセットを削除します。

◎ スイング

・機　　能　スイング機能を使用することによって、カメラが 2 つのプリセットポジション間を繰り返して動くように設定することが出来ます。
スイング機能が実行される時、カメラは時計回りにプリセット調整された１番目のポイントからプリセット調節された２番目のポイントに動きます。また、カメラは反時計回りにプリセット調節された２番目の位置からプリセット調整された１番目のポイントに動きます。

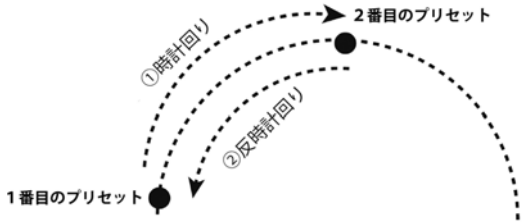

プリセット調整された１番目のポイントがプリセット調整された 2 番目のポイントと同じ場合、カメラは軸を中心に時計回りに 360° 回転し、その後反時計回りに 360° 回転します。速度は 1° /秒から 180° /秒で設定出来ます。

・スイングの設定　OSD メニューを使用し、スイングを設定します。

・スイングの実行　方法 1) <Run Pattern> [Swing NO.+10] → 例) Run Swing 3 : <Run Pattern>[13]
方法 2) <Go Preset> [Swing NO.+140] → 例) Run Swing 3 : <Go Preset>[143]

・スイングの削除　OSD メニューを使用し、スイングを削除します。

◎ パターン

・機　　能　パターン機能はカメラがコントローラーのジョイスティックにより経路（主にカーブ経路）を記憶し、割り当てられた時間と記憶した経路を正確にリバースする動作機能をあらかじめセットすることが出来ます。
4 パターンが利用可能で、最大 1200 コミュニケーションコマンドをパターンに保存することが出来ます。

・パターンの設定　次の 2 つの方法からパターンを作成できます。

方法 1) <Set Pattern> [Pattern NO.]
- 以下のようにパターン編集スクリーンを表示します。
- ジョイスティックとプリセットムーブメントによる動きはパターンに記憶することが出来ます。
- リセットメモリーサイズはプログレスバーに表示されます。
- 録画を保存する場合、**NEAR** キーを押します。
  キャンセルする場合、**FAR** キーを押します。

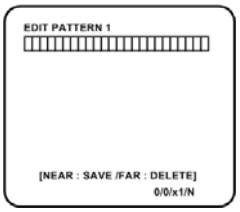

方法 2) OSD メニューを使用 ： “how to use OSD Menu”をご参照下さい。

・パターンの実行　方法 1) <Run Pattern>[Pattern NO.]　→ 例) Run Pattern 2 : <Run Pattern>[2]
方法 2) <Go Preset>[Pattern NO.+130] → 例) Run Pattern 2 : <Go Preset>[132]

・パターンの削除　OSD メニューを使用し、パターンを削除します。

◎ グループ

・機　　能　　グループ機能で、プリセット、パターン、又は、スイングの配列を実行します。最大 8 グループを保存できます。各グループは、プリセット、パターン、スイングを最大 20 アクション登録をすることが出来ます。グループ設定からプリセットスピードと、パターンとスイングのプリセット番号を設定することが出来ます。
また、アクション間の休止時間を設定出来ます。

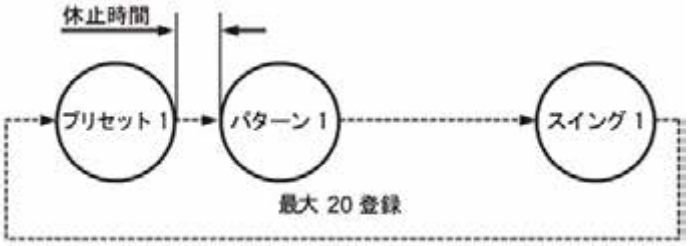

・グループの設定　　OSD メニューを使用し、グループを作成します。

・グループの実行　　1) <Run Pattern>[Group No.+20] → 例)Run Group7 : <Run Pattern>[27]
2) <Go Preset>[Group No.+150] → 例)Run Group7 : <Go Preset>[157]

・グループの削除　　OSD メニューを使用し、グループを削除します。

◎ その他の機能

・パワーアップアクション　　この機能は電源を切る前の最終アクションを再開することが出来ます。プリセット、パターン、スイングなどのほとんどのアクションはこの機能に対応しますが、ジョグアクションは再開出来ません。

・オートフリップ　　チルトアングルがチルト軌道(90°)のトップに到達した時、ズームモジュールカメラを 180° にパンし被写体を追います。
もし、この機能を OFF に設定しますと、チルトは 0～95° で作動します。

・パークアクション　　しばらくの間コントローラーを操作しなと、カメラは自動的に特定位置に戻ります。
1 分から 4 時間までの間隔とパーク時間を限定します。

・アラーム I/O　　4 アラーム入力と 2 アラーム出力(リレー出力)が使用されています。外部センサーが作動する場合、カメラはプリセットポジションに一致して動くように設定することができます。 また、ライトをつけたり、アラームを鳴らすような反作用をするために出力リレーをいくつかの特定プリセットポジションに合わせることができます。
複数のセンサーが作動している時、最新のアラーム入力が有効であるか注意して下さい。

・プライバシーゾーンマスク　　窓、店、住宅などのプライバシーを保護するために、最大 8 つのプライバシーマスクを設定することが出来ます。
球座標システムでは、強力なプライバシーゾーンマスク機能が可能です。この機能は S2465N(P)X、S2665N(P)X、S2965N(P)X、および S2765N(P)(オプション)のみに利用可能です。

・グローバル/ローカルイメージ設定　　各プリセットのために、WB(ホワイトバランス)と AE(自動露光)を個々に設定できます。“グローバル”モードと“ローカル”モードの２つのモードがあります。グローバルモードは、“ズームカメラ設定”メニューの全てのプリセットのために総合的かつ同時に WB または AE を設定します。
ローカルモードは、それぞれのプリセット設定メニューのために自主的にかつ個々に WB または AE を設定します。
カメラが各プリセット位置に達する時、各ローカル WB/AE 値を同様に起動させます。
ジョグ操作の間、グローバル WB/AE 値を適用して下さい。全てのローカル WB/AE 値は変化しませんが、グローバル WB/AE 値は変化します。

・セミオートフォーカス　　このモードは操作によりマニュアルフォーカスモードとオートフォーカスモード間で自動的にフォーカスモードを交換します。
ジョグ操作中にマニュアルフォーカスモードをプリセット操作とオートフォーカスモードで作動させます。
プリセットのマニュアルモードの時、フォーカスデータは前もって各プリセットに記憶されます。またプリセットにカメラが達すると直ぐにカメラはプリセットと通信してフォーカスデータを呼び出します。
ジョグ操作が作動すると、フォーカスモードは自動的にオートフォーカスモードに変更します。

4. OSD メニュー

◎ メインスクリーンの OSD 表示

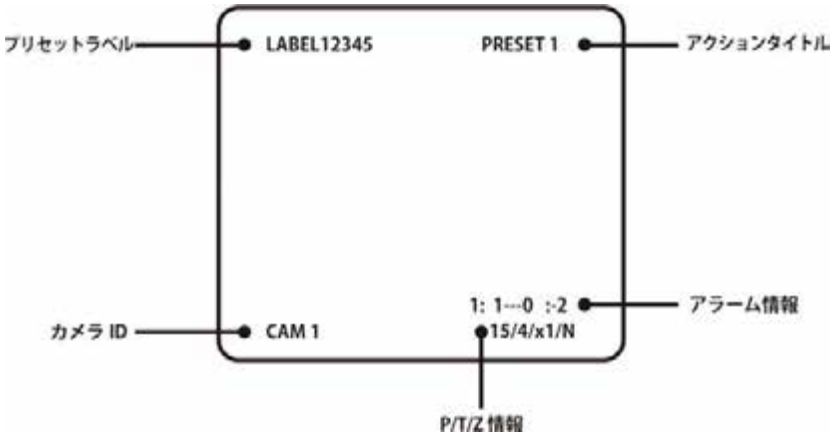

· P/T/Z 情報	アングル、ズーム倍率、およびコンパス方向の現在のパン/チルトアングル
· カメラ ID	現在のカメラ ID(アドレス)
· アクションタイトル	以下は可能なアクションタイトルとその解説です。 “SET PRESET xxx” → Preset xxx を保存する時 “PRESET xxx” → カメラが Preset xxx 位置にきた時 “PATTERN x” → Pattern x が作動中である時 “SWGx/PRESET xxx” → Swing x が作動中である時 “UNDEFINED” → 未定義機能を呼び出した時
· プリセットラベル	特定のプリセットのために保存されたラベル
· アラーム情報	この情報はセンサー入力とリレー出力の現状を示します。 入力と出力ポイントが ON である時、それが各ポイントに一致する数を表示します。また OFF である時、‘---’を表示します。 例) ポイント 2 と 3 の入力と 1 の出力は NO、OSD は以下のように表示されます。

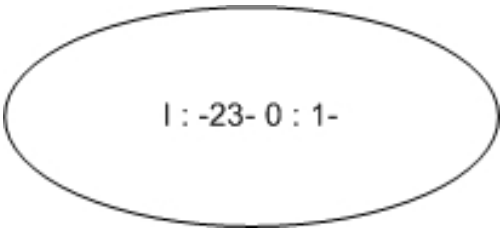

◎ メニューからの基本操作

・項目が◇で囲まれているメニューには、サブメニューがあります。
・全てのメニューレベルからサブメニューへ行くために、NEAR キーを押します。
・up-one レベルのメニューに行くには、FAR キーを押します。
・メニュー内で項目から項目まで動かすにはジョイスティックを使用して、 Up/Down または Left/Right に移動させます。
・項目の値を変更するには、コントローラーのジョイスティックの Up/Down を使用します。
・EAR キーを押して値を保存し、FAR キーを押して値をキャンセルします。

◎ メインメニュー

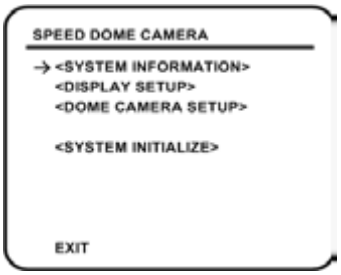

・SYSTEM INFORMATION　システム情報と構成を表示します。

・DISPLAU SETUP　メインスクリーンの OSD を Enable/Disable 表示します。

・DOME CAMERA SETUP　カメラの様々な機能構成をします。

・SYSTEM INITIALIZE　システム構成の初期化と全てのデータを工場出荷時の設定に戻します。

◎ 表示設定

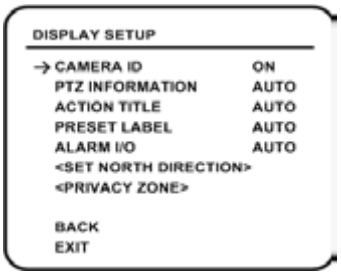

このメニューは項目を AUTO に設定すると、メインスクリーン上で OSD 表示の Enable/Disable を定義、値を変更する時のみ項目を表示します。

・CAMERA ID　[ON/OFF]

・PTZ INFORMATION　[ON/OFF/AUTO]

・ACTION TITLE　[ON/OFF/AUTO]

・PRESET LABEL　[ON/OFF/AUTO]

・ALARM I/O　[ON/OFF/AUTO]

■コンパス指示設定

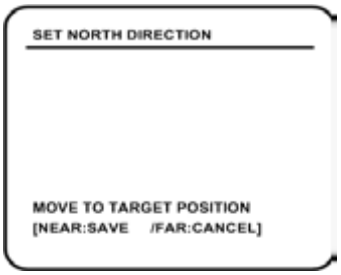

基準として北方向にコンパスを設定します。
カメラを動かし保存するために NEAR ボタンを押します。

◎ プライバシーゾーンマスク設定
（型番 1465N(P)X, S1665N(P)X, S1965N(P)X and S1765N(P)(オプション) のみ)

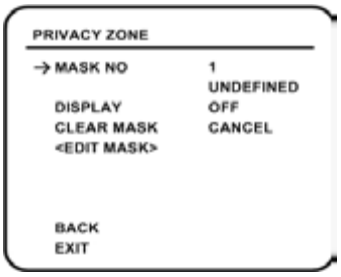

画像にマスクをかけて領域を選択して下さい。

・ MASK NO　[1～8]
マスク番号を選択して下さい。 選択されたマスクに既にデータがある場合、そのデータによりカメラは動きます。 または“MASK NO”の下に“UNDEFINED”が表示されます。

・ DISPLAY　[ON/OFF]
カメラがマスクショーを作成、または画像がない場合に設定します。

・ CLEAR MASK　[CANCEL/OK]
選択されたマスク番号のデータを削除します。

■ プライバシーゾーン領域設定

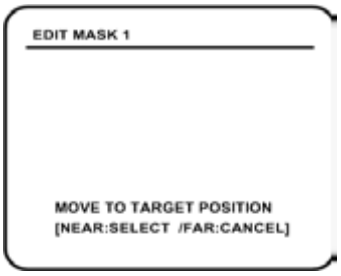

マスクをかける領域にカメラを動かします。
マスクサイズを調整するメニューが表示されます。

■ プライバシーゾーンサイズ調整

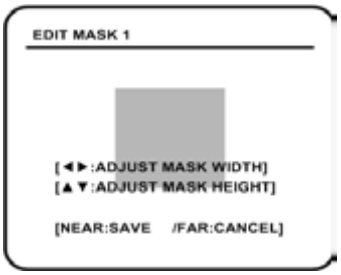

ジョイスティックまたは矢印ボタンを使用して、マスクサイズを調整します。

・ ◀▶ (Left/Right)　マスク幅を調整します。

・ ▲▼ (Up/Down)　マスクの高さを調整します。

◎ カメラ設定(型番 S1265N(P))

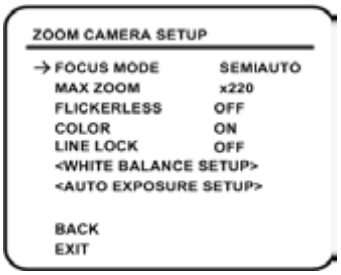

22倍光学ズームカメラモジュールの一般的機能を設定します。

・ **FOCUS MODE** [AUTO/MANUAL/SEMIAUTO]
カメラのフォーカスモードの設定をします。

・ **MAX ZOOM** [1倍 ～ 220倍]
最大ズーム倍率の設定をします。

・ **FLICKERLESS** [ON/OFF]
カメラをNTSC 50Hz以下、またPAL 60Hz以下で使用する時、画面にフリッカーが現れる場合があります。これが起こった時、FLICKERLESSの設定をONにします。電源の頻度とカメラの頻度が異なっている時、このフリッカー防止が起こります。FLICKERLESSがONの時、自動的にデイ＆ナイトモードはデイに、デジタルスローシャッターモードはOFFになります。

・ **COLOR** [ON/OFF]
カラーモード、白/黒モードの変更をします。

・ **LINE LOCK** [ON/OFF]
Line lock syncがONであれば、映像信号はＡＣ電源と同期します。設定を変更した後に、映像を変動させる事ができます。

■ ホワイトバランス設定

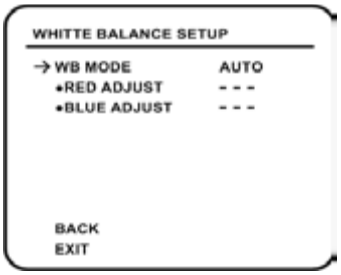

・ **WB MODE** [AUTO/MANUAL]
マニュアルモードで、RedとBlueレベルは手動で設定します。

・ **RED ADJUST** [0～255]

■ 自動露出設定

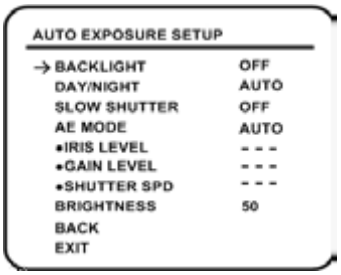

・ **BACKLIGHT**　[ON/OFF]
逆光補正の設定をします。

・ **DAY/NIGHT**　[AUTO/DAY/NIGHT]

・ **SLOW SHUTTER**　[OFF/2～128 Field]
映像（信号）の輝度が暗い時、SLOW SHUTTER機能が作動します。 It is possible to set up the maximum number of fields piled up one on another by SLOW SHUTTER function. DAY/NIGHTモードがDAYである時のみ、使用可能です。

・ **AE MODE**　[AUTO/SHUTTER/IRIS/AGC/MANUAL]
Auto Exposure機能には5つのモードがあります。
AUTOモードを除いてDAY/NIGHTモードがDAY、Slow ShutterモードがOFFの場合、他のモードを選択できます。

・ **IRIS LEVEL**　[0～255]
AEがIRISモードかMANUALモードである時に設定できます。

・ **GAIN LEVEL**　[0～255]
AEがAGCモードかMANUALモードである時に設定できます。

・ **SHUTTER SPEED**　[0～27]
AEがSHUTTERモードかMANUALモードである時に設定できます。値を設定する際に、以下の表をご参照下さい。 *NOTE1)*

・ **BRIGHTNESS**　[0～96]
AEがMANUALモードでない時に設定できます。

NOTE1) シャッタースピード表

*値はNTSC Type Modelsに基づいています。

値	シャッター	値	シャッター	値	シャッター	値	シャッター
0	1/60 秒	7	1/400 秒	14	1/1000 秒	21	1/2500 秒
1	1/125 秒	8	1/450 秒	15	1/1100 秒	22	1/2500 秒
2	1/150 秒	9	1/500 秒	16	1/1300 秒	23	1/3000 秒
3	1/200 秒	10	1/600 秒	17	1/1500 秒	24	1/3500 秒
4	1/250 秒	11	1/700 秒	18	1/1600 秒	25	1/4000 秒
5	1/300 秒	12	1/800 秒	19	1/1800 秒	26	1/6000 秒
6	1/350 秒	13	1/900 秒	20	1/2000 秒	27	1/10000 秒

◎ カメラ設定（型番 S1565N(P)(X)）

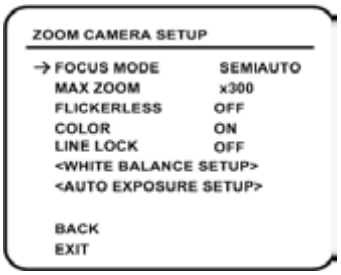

30倍光学ズームカメラモジュールの一般的機能を設定して下さい。

・FOCUS MODE　[AUTO/MANUAL/SEMIAUTO]
カメラのフォーカスモードの設定をします。

・MAX ZOOM　[1倍 ～ 300倍]
最大ズーム倍率の設定をします。

・FLICKERLESS　[ON/OFF]
カメラをNTSC 50Hz以下、またPAL 60Hz以下で使用する時、画面にフリッカーが現れる場合があります。これが起こった時、FLICKERLESSの設定をONにして下さい。電源の頻度とカメラの頻度が異なっている時、このフリッカー防止が起こります。FLICKERLESSがONの時、自動的にデイ＆ナイトモードはデイに、デジタルスローシャッターモードはOFFになります。

・COLOR　[ON/OFF]
カラーモード、白/黒モードの変更をします。

・LINE LOCK　[ON/OFF]
Line lock syncがONであれば、映像信号はＡＣ電源と同期します。設定を変更した後に、映像を変動させる事ができます

■ ホワイトバランス設定

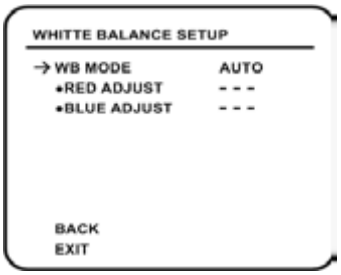

・WB MODE　[AUTO/MANUAL]
マニュアルモードで、RedとBlueレベルは手動で設定します。

・RED ADJUST　[16 ～ 128]

・BLUE ADJUST　[16 ～ 128]

■自動露出設定

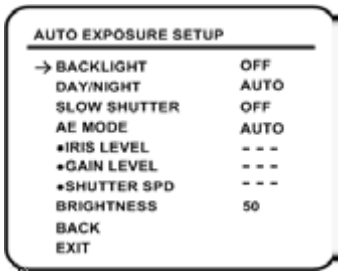

・ **BACKLIGHT**　[OFF/C1/C2/L1/L2/U1/U2/D1/D2/R1/R2]
逆光補正の設定をします。
基準位置とBLCレベルは選択可能です。以下の表をご参照下さい。 *Note1)*

・ **DAY/NIGHT**　[AUTO/DAY/NIGHT]

・ **SLOW SHOUTTER**　[OFF/2～128 Field]
映像(信号)の輝度が暗い時、SLOW SHUTTER機能が作動します。 It is possible to set up the maximum number of fields piled up one on another by SLOW SHUTTER function. DAY/NIGHTモードがDAYである時のみ、使用可能です。

・ **AE MODE**　[AUTO/SHUTTER/IRIS/AGC/MANUAL]
Auto Exposure機能には5つのモードがあります。
AUTOモードを除いてDAY/NIGHTモードがDAY、Slow ShutterモードがOFFの場合、他のモードを選択できます。

・ **IRIS LEVEL**　[0～255]
AEがIRISモードかMANUALモードである時に設定できます。

・ **GAIN LEVEL**　[0～255]
AEがAGCモードかMANUALモードである時に設定できます。

・ **SHUTTER SPEED**　[0～27]
AEがSHUTTERモードかMANUALモードである時に設定できます。
値を設定する際に、以下の表をご参照下さい。 *Note2)*

・ **BRIGHTNESS**　[0～96]
AEがMANUALモードでない時に設定できます。

Note1) 逆光補正

値	仕　様	値	仕　様
C1	画面中央　低感度逆光補正	C2	画面中央　高感度逆光補正
L1	画面左　低感度逆光補正	L2	画面左　高感度逆光補正
U1	画面上　低感度逆光補正	U2	画面上　高感度逆光補正
D1	画面下　低感度逆光補正	D2	画面下　高感度逆光補正
R1	画面右　低感度逆光補正	R2	画面右　高感度逆光補正

Note2) シャッタースピード表

*値はNTSC Type Modelsに基づいています。

値	シャッター	値	シャッター	値	シャッター	値	シャッター
0	1/60 秒	7	1/400 秒	14	1/1000 秒	21	1/2500 秒
1	1/125 秒	8	1/450 秒	15	1/1100 秒	22	1/2500 秒
2	1/150 秒	9	1/500 秒	16	1/1300 秒	23	1/3000 秒
3	1/200 秒	10	1/600 秒	17	1/1500 秒	24	1/3500 秒
4	1/250 秒	11	1/700 秒	18	1/1600 秒	25	1/4000 秒
5	1/300 秒	12	1/800 秒	19	1/1800 秒	26	1/6000 秒
6	1/350 秒	13	1/900 秒	20	1/2000 秒	27	1/10000 秒

◎ カメラ設定（型番 S1765N(P)）

27倍光学ズームカメラモジュールの一般的機能を設定します。

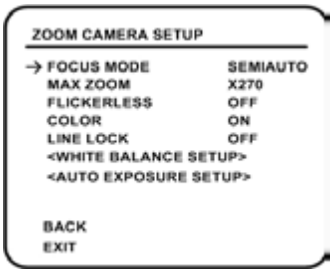

・ FOCUS MODE　[AUTO/MANUAL/SEMIAUTO]
カメラのフォーカスモードの設定をします。

・ MAX ZOOM　[1倍 ～ 270倍]
最大ズーム倍率の設定をします。

・ FLICKERLESS　[ON/OFF]
カメラをNTSC 50Hz以下、またPAL 60Hz以下で使用する時、画面にフリッカーが現れる場合があります。これが起こった時、FLICKERLESSの設定をONにして下さい。電源の頻度とカメラの頻度が異なっている時、このフリッカー防止が起こります。FLICKERLESSがONの時、自動的にデイ＆ナイトモードはデイに、デジタルスローシャッターモードはOFFになります。

・ COLOR　[ON/OFF]
カラーモード、白/黒モードの変更をします。

・ LINE LOCK　[ON/OFF]
Line lock syncがONであれば、映像信号はＡＣ電源と同期します。設定を変更した後に、映像を変動させる事ができます。

■ ホワイトバランス設定

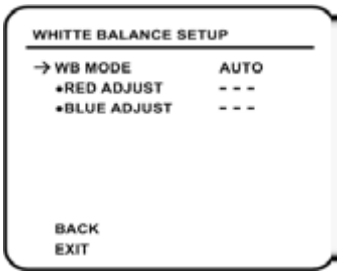

・ WB MODE　[AUTO/MANUAL]
マニュアルモードで、RedとBlueレベルは手動で設定します。

・ RED ADJUST　[16～128]

・ BLUE ADJUST　[16～128]

■ 自動露出設定

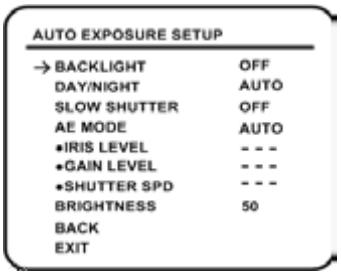

・**BACKLIGHT**　[OFF/C1/C2/L1/L2/U1/U2/D1/D2/R1/R2]
逆光補正の設定をします。
基準位置とBLCレベルは選択可能です。以下の表をご参照下さい。 *Note1)*

・**DAY/NIGHT**　[AUTO/DAY/NIGHT]

・**SLOW SHOUTTER**　[OFF/2～128 Field]
映像(信号)の輝度が暗い時、SLOW SHUTTER機能が作動します。 It is possible to set up the maximum number of fields piled up one on another by SLOW SHUTTER function. DAY/NIGHTモードがDAYである時のみ、使用可能です。

・**AE MODE**　[AUTO/SHUTTER/IRIS/AGC/MANUAL]
Auto Exposure機能には5つのモードがあります。
AUTOモードを除いてDAY/NIGHTモードがDAY、Slow ShutterモードがOFFの場合、他のモードを選択できます。

・**IRIS LEVEL**　[0～255]
AEがIRISモードかMANUALモードである時に設定できます。

・**GAIN LEVEL**　[0～255]
AEがAGCモードかMANUALモードである時に設定できます。

・**SHUTTER SPEED**　[0～27]
AEがSHUTTERモードかMANUALモードである時に設定できます。
値を設定する際に、以下の表をご参照下さい。 *Note2)*

・**BRIGHTNESS**　[0～96]
AEがMANUALモードでない時に設定できます。

Note1) 逆光補正

値	仕　様	値	仕　様
C1	画面中央　低感度逆光補正	C2	画面中央　高感度逆光補正
L1	画面左　低感度逆光補正	L2	画面左　高感度逆光補正
U1	画面上　低感度逆光補正	U2	画面上　高感度逆光補正
D1	画面下　低感度逆光補正	D2	画面下　高感度逆光補正
R1	画面右　低感度逆光補正	R2	画面右　高感度逆光補正

Note2) シャッタースピード表

*値はNTSC Type Modelsに基づいています。

値	シャッター	値	シャッター	値	シャッター	値	シャッター
0	1/60 秒	7	1/400 秒	14	1/1000 秒	21	1/2500 秒
1	1/125 秒	8	1/450 秒	15	1/1100 秒	22	1/2500 秒
2	1/150 秒	9	1/500 秒	16	1/1300 秒	23	1/3000 秒
3	1/200 秒	10	1/600 秒	17	1/1500 秒	24	1/3500 秒
4	1/250 秒	11	1/700 秒	18	1/1600 秒	25	1/4000 秒
5	1/300 秒	12	1/800 秒	19	1/1800 秒	26	1/6000 秒
6	1/350 秒	13	1/900 秒	20	1/2000 秒	27	1/10000 秒

◎ カメラ設定(型番 1465N(P)X, S1665N(P)X ,S1965N(P)X))

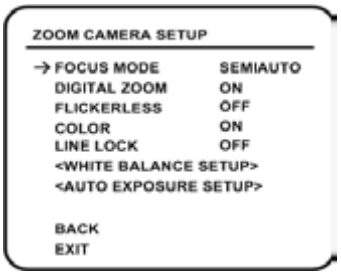

26倍/ 18倍/ 36倍光学ズームカメラモジュールの一般的機能を設定します。

・ FOCUS MODE　[AUTO/MANUAL/SEMIAUTO]
カメラのフォーカスモードの設定をします。

・ DIGITAL ZOOM　[ON/OFF]
デジタルズームのOn/Off設定をします。

・ FLICKERLESS　[ON/OFF]
カメラをNTSC 50Hz以下、またPAL 60Hz以下で使用する時、画面にフリッカーが現れる場合があります。これが起こった時、FLICKERLESSの設定をONにします。電源の頻度とカメラの頻度が異なっている時、このフリッカー防止が起こります。

・ COLOR　[ON/OFF]
カラーモード、白/黒モードの変更をします。

・ LINE LOCK　[ON/OFF]
Line lock syncがONであれば、映像信号はＡＣ電源と同期します。
設定を変更した後に、映像を変動させる事ができます。

■ ホワイトバランス設定

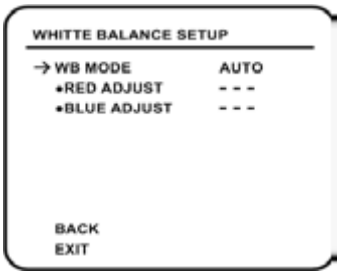

・ WB MODE　[AUTO/MANUAL]
マニュアルモードで、RedとBlueレベルは手動で設定します。

・ RED ADJUST　[0～255]

・ BLUE ADJUST　[0～255]

■自動露出設定

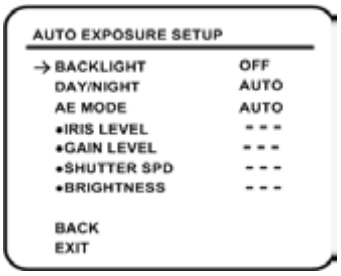

・**BACKLIGHT**　[ON/OFF]
逆光補正の設定します。

・**DAY/NIGHT**　[AUTO/DAY/NIGHT]

・**AE MODE**　[AUTO/SHUTTER/IRIS/GAIN/BRIGHT/MANUAL]
自動露出モードを選択します。 各モードは調整可能な値と共に表示されます。 FlickeressモードがONの時、AEモードは自動的にSHUTTER SPEEDモードになります。

・**IRIS LEVEL**　[CLOSE/F1.6～F28] (型番 S1465N(P)X, S1965N(P)X)
[CLOSE/F1.4～F22] (型番 S1665N(P)X)
AEがIRISモードかMANUALモードである時に設定できます。

・**GAIN LEVEL**　[-3dB～28dB]
AEがMANUALモードである時に設定できます。

・**SHUTTER SPEED**　[1/1秒～1/10000秒]
AEがSHUTTER SPEEDモードかMANUALモードである時に設定できます。

・**BRIGHTNESS**　[0～31]
AEがBRIGHTNESSモードである時に設定できます。

・**WDR**　型番S1965N(P)Xのみ利用可能です。

◎ モーション設定

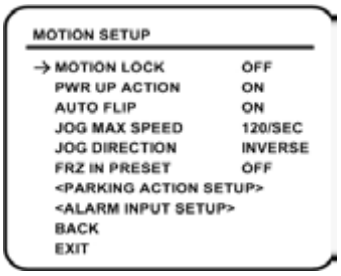

基本的なパン/チルトモーション機能を設定して下さい。

・ **MOTION LOCK** [ON/OFF]
Motion LockをONに設定した場合、Preset Swing、Pattern、およびGroupを設定/削除することは出来ません。
OSDメニューから、それらの機能を設定/削除することができます。

・ **PWR UP ACTION** [ON/OFF]
“その他の機能”をご参照下さい。

・ **AUTO FLIP** [ON/OFF]
“その他の機能”をご参照下さい。

・ **JOG MAX SPEED** [1°/秒～360°/秒]
最大ジョグスピード設定。ジョグスピードは、ズーム倍率と反比例しています。ズーム倍率が上がると、パン/チルトスピードは下がります。

・ **JOG DIRECTION** [INVERSE/NORMAL]
‘Inverse’に設定しますと、画面上の表示はジョグチルトと同じ方向に動きます。また‘Normal’を選択しますと、画面上の表示は逆に動きます。

・ **FRZ IN PRESET** [ON/OFF] (型番 S1565N(P)X, S1765N(P), S1965N(P)X のみ)
“Freeze in preset”機能モードがONの場合、カメラはスタートポイントのプリセット動作によりスタートポイント画像を静止します。
プリセット動作中、カメラは引き続きスタートポイント画像を表示します。
また、プリセット動作中にカメラが撮った画像は表示されません。
プリセット終了ポイントでカメラが止まったら直ぐに、カメラはプリセット終了ポイントから撮ったライブ画像の表示を始めます。この機能は型番 30倍(EXview)、27倍、36倍 のみにご利用可能です。

■ パークアクション設定

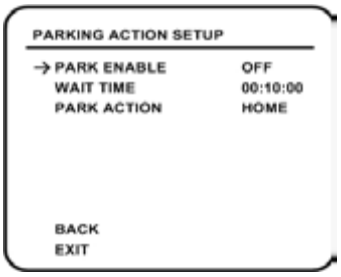

“Park Enable”がOnに設定され、“Wait Time”に設定された間にPTZコマンドが無い場合、カメラは自動的に割り当てられた機能により作動します。

・ **PARK ENABLE** [ON/OFF]

・ **WAIT TIME** [1 分 ～ 4 時間]
「hh:mm:ss」形式と共に時間を表示し、1分単位で変更することが出来ます。

・ **PARK ACTION** [HOME/PRESET/PATTERN/SWING/GROUP]
“HOME”に設定すると、すべての機能が“HOME”位置(パン、チルト、ズーム)=(0、0、x1)に戻ります。

■ アラームアクション設定

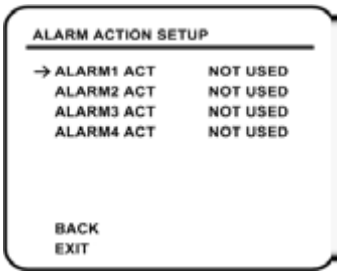

アラームを入力する時に、プリセットが作動するようにセットします。

・ALARM N ACT　[NOT USED/PRESET 1～128]
各アラーム入力に反作用プリセット位置を割り当てます。

The uppercase "N" indicates the alarm index.

◎ プリセット設定

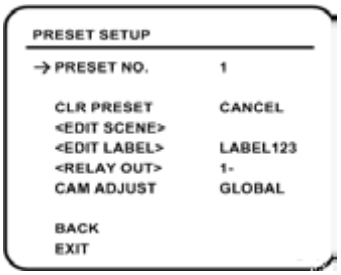

・PRESET NO.　[1～128]
もし選択したプリセットがすでに定義されている場合、カメラはラベルとリレー出力がモニター上で表示されるプあらかじめ定義された位置やプリセット特徴に動きます。もし選択したプリセットが定義されていない場合、画面上に“UNDEFINED”と表示されます。

・CLR PRESET　[CANCEL/OK]
現在のプリセットデータを削除します。

・EDIT SCENE　現在のプリセットシーン位置(例；PTZ)を再定義します。

・EDIT LABEL　プリセットが作動している時、Edits Labelが画面上に表示されます。
最大10文字を使用できます。

・RELAY OUT　リレー出力を設定します。右の数字は現在の設定値を示します。'—'はOFFモードを示します。
もしリレー数が表示される場合、リレーはNOです。

・CAM ADJUST　[GLOBAL/LOCAL]
各プリセットのために、それぞれWB(ホワイトバランス)とAE(オート露出)を設定できます。2つのモード、“Global”モードと“local”モードがあります。
Globalモードは、“ZOOM CAMERA SETUP”メニューからWBまたはAEを全てのプリセットを全て同時に設定可能です。localモードは、各プリセット設定メニューからWBまたはAEをそれぞれ別々に設定可能です。
カメラが各プリセット位置に達した時、各Local WB/AE値を同様に起動させます。
ジョグ操作の間、Global WB/AE値は適用されます。
全てのLocal WB/AE値は変更せず、Global WB/AE値は変更します。“local”が選択されている場合、 WB/AEを設定するメニューが画面に表示されます。

■ EDIT PRESET SCENE

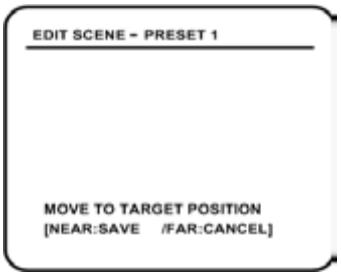

① ジョイスティクを使用して、カメラをご希望の位置に動かします。

② **NEAR**キーを押して、現在のPTZデータを保存します。

③**FAR**キーを押して、キャンセルします。

■ EDIT PRESET LABEL

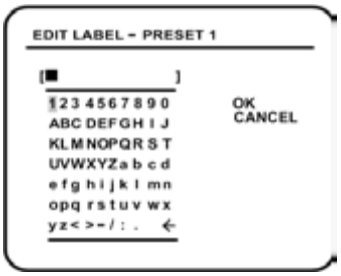

①プリセットにカメラが達した時、ラベルを編集するために画面上に表示します。
Edits labelメニューで、黒四角はカーソルです。
アルファベットを選択し終えたら、カーソルは次の行に移動します。

② ジョイスティックの**Left/Right/Up/Down**を使用し、Characterセットから適切な文字を移動させます。
文字を選択するには、**NEAR**キーを押します。

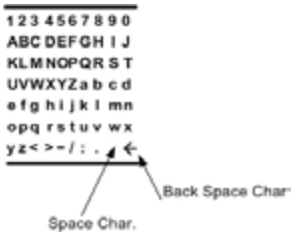

空白を使用したい場合、スペース（“ ”）を選択します。前の文字を削除したい場合、バックスペース（“ ← ”）を選択します。

③ Label編集を終了する時、矢印を“OK”に動かし、保存するために**NEAR**キーを押します。
現在の変更を中断させるために、矢印を“Cancel”に動かして、**NEAR**キーを押します。

■ EDIT RELAY OUT

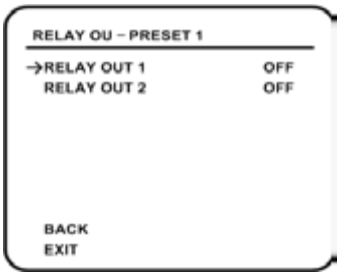

・**RELAY OUT N** [ON/OFF]

プリセット位置を変更する場合、リレー出力を設定します。

The uppercase "N" indicates the number for the preset.

◎ スイング設定

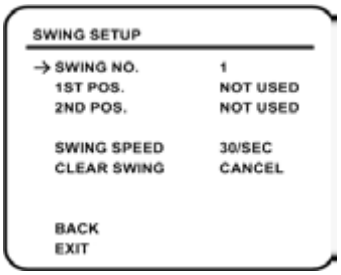

・**SWING NO.**　[1～8]
Swing番号を選択して編集します。

選択されたSwingが決定されない場合、1st Position と 2nd Positionに“NOT USED”と表示されます。

・**1ST POS.**
2ND POS.　[PRESET 1～128]
Swing機能のために2positionを設定して下さい。
選択されたプリセットが決定されない場合、以下のように“UNDEFINED”と表示されます。

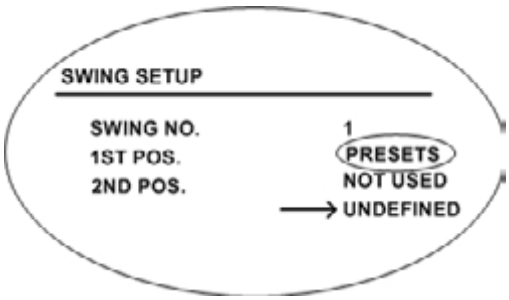

Swing機能が作動する時、カメラはあらかじめ設定された1st pointから2nd pointまでCW(時計回り)で動きます。そして、カメラはあらかじめ設定された 2nd point から1st pointまでCCW(反時計回り)で動きます。
プリセットの位置が１つ目の位置と２つ目の位置で同じ場合、カメラは時計周りで360° 回転し、その後反時計回りで360° 回転して戻ります。

・**SWING SPEED**　[1° /秒～180/° 秒]
Swingスピードを1° /秒 ～ 180° /秒から設定できます。

・**CLEAR SWING**　[CANCEL/OK]
現在のSwingデータを削除します。

◎ パターン設定

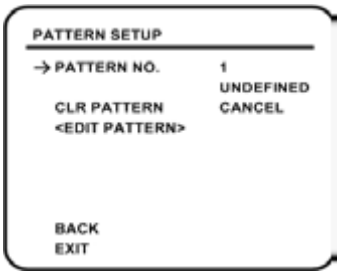

・**PATTERN NO.** [1~4]
編集するためにPattern番号を選択します。選択したパターン番号が定義されない場合、選択したパターン番号の下に“UNDEFINED”と表示されます。

・**CLR PATTERN** [CANCEL/OK]
現在のパターンデータを削除します。

・**EDIT PATTERN** 編集パターンをスタートします。

■ EDIT PATTERN

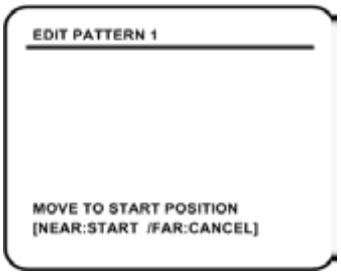

①ジョイスティックを使用して、適当なズームでスタート位置に移動します。**NEAR**キーを押して、パターン録画を開始します。**FAR**キーを押して、メニューを終了します。

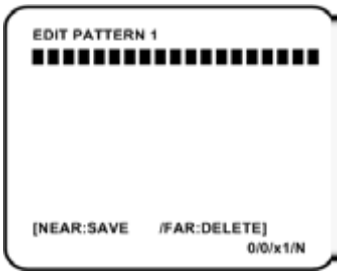

②コントローラーのジョイスティックを使用、または選択したパターンからパス(大半がカーブパス)を記憶させるためにプリセット機能を作動させカメラを動かします。総合メモリーサイズとリセットメモリーサイズはバーに表示されます。
パターンに最大1200コミュニケーションコマンドを格納できます。

③**NEAR**キーを押してデータを保存し終了して下さい。**FAR**キーを押して録画のキャンセルや録画したデータを削除します。

◎ グループ設定

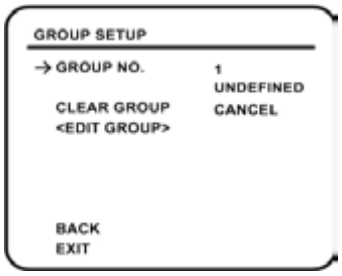

・ **GROUP NO.** [1～8]
グループ番号を選択します。選択された数が設定されないと、選択したグループ番号に“UNDEFINED”と表示されます。

・ **CLEAR GROUP** [CANCEL/OK]
現在の設定からグループを削除します。

・ **EDIT GROUP** Group編集を開始します。

■ EDIT GROUP

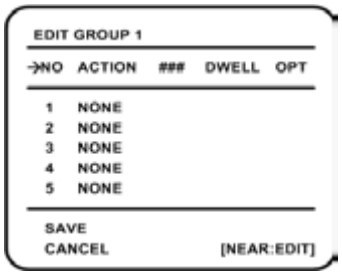

①“NO”リストの**NEAR**キーを押し、Group設定を設定します。

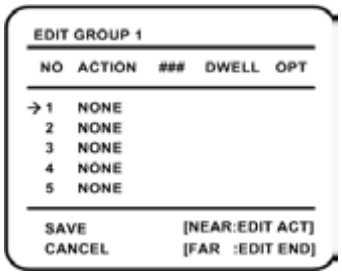

②最大20機能がGroupに許容されています。矢印を上/下に動かし、**NEAR**キーを押し設定します。

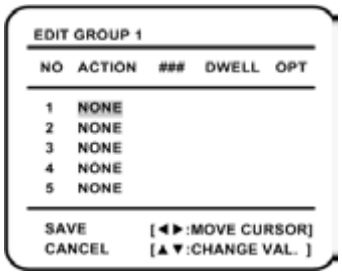

③Action、 Dwell timeまたOptionを設定します。選択した項目は逆に表示されます。矢印を**Left/Right**に動かし項目を選択し、矢印を**Up/Down**に動かし各値を変更します。

・ **ACTION ###** [NONE/PRESET/SWING/PATTERN]

・ **DWELL** [0 秒～4分]
機能間でDwell Timeを設定します。

・ **OPT (Option)** Actionがプリセットに設定されている時、プリセットスピードになります。
ActionでPatternまたはSwingが選択されている時、何度か繰返されます。

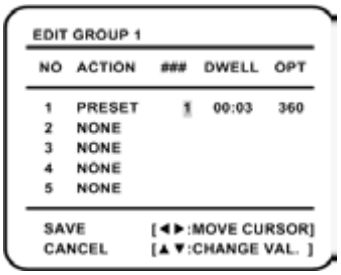

④ Action, ###, Dwell また OPTなどの項目を設定して下さい。

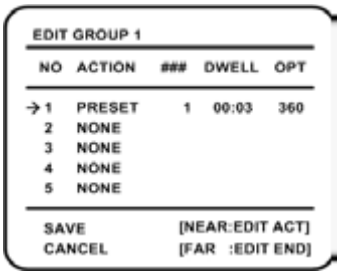

⑤Actionの設定を終えた後に、**NEAR**キーを押し1つ上のレベルMenu(ステップ②)表示をします。矢印を**Up/Down**に動かしAction番号を選択し、選択したGroupを編集するためにステップ②～ステップ④を繰り返します。

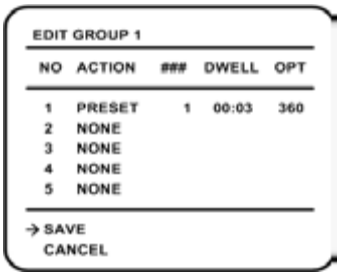

⑥全てのActionの設定が終わった後、**FAR**キーを押して終了して下さい。
矢印を“SAVE”に動かし、**NEAR**キーを押してデータを保存して下さい。

◎ システムの初期化

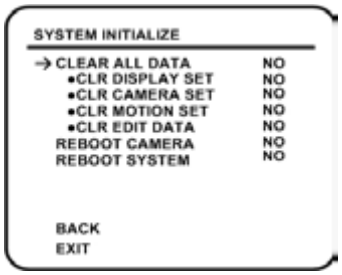

- **CLEAR ALL DATA** display, camera, motion setupなどの全ての構成データを削除します。
- **CLR DISPLAY SET** Display構成を初期化します。
- **CLR CAMERA SET** カメラ構成を初期化します。
- **CLR MOTION SET** Motion構成を初期化します。
- **CLR EDIT DATA** Deletes Preset Data, Swing Data, Pattern Data また Group Data。
- **REBOOT CAMERA** Zoom Cameraモジュールを再起動します。
- **REBOOT SYSTEM** スピードドームカメラを再起動します。

■ 初期設定

· Display setting		· Camera setting	
Camera ID	ON	Focus mode	SemiAuto
PTZ Information	AUTO	Digital Zoom ♣★●	ON
Action Title	AUTO	Max Zoom	X216 ★ / x220 ♦ / x300 ♥
Preset Label	AUTO	Flickerless	X270 ▣ / x312♣ / x432 ●
Alarm I/O	AUTO	Color	OFF
North Direction	Pan 0 °	Line Lock	ON
Privacy Zone ♣★●▣	Undefined	White Balance	OFF
		Backlight	AUTO
		Day&Night	OFF
		Slow Shutter ♦♥▣	AUTO
		AE Mode	OFF
		Brightness ♦♥▣	AUTO
			50
· Motion setting		**· User setting data**	
Motion Lock	OFF	Preset 1~128	Undefined
Power up Action	ON	Swing 1~8	Undefined
Auto Flip	ON	Pattern 1~4	Undefined
Jog Max Speed	120 ° /sec	Group 1~8	Undefined
Jog Direction	INVERSE		
Park Action	OFF		
Alarm Action	OFF		
FRZ IN PRESET ♥●▣	OFF		

上記の機能は以下のモデルのみ使用可能です;

◆ : S1265N(P)　　♥ : S1565N(P)X

♣ : S1465N(P)X　　★ : S1665N(P)X

● : S1965N(P)X　　▣ : S1765N(P)(Option)

5. 仕　　様

⊙ S1565N(P)

型　　番		S1565N	S1565P
カメラ	撮像素子	1/4" SONY Super HAD CCD	
	総画素数	811(H) x 508(V) 41万画素	795(H) x 596(V) 47万画素
	有効画素数	768(H) x 494(V) 38万画素	752(H) x 582(V) 44万画素
	水平解像度	480 TV 本	
	S/N比	48 dB 以上	
	ズーム	光学ズーム 30倍,デジタルズーム 10倍	
	焦点距離	f=3.3 (ワイド) - 99 (テレ)mm	
	アパチャーレンジ	F1.6 (ワイド) - 3.2 (テレ)	
	最低被写対照度	1Lux (カラー) / 0.5Lux (白/黒) / 0.001 Lux (DSS)	
	デイ & ナイト	Auto / Day /Night (IRカットフィルター)	
	焦　　点	Auto / Manual / SemiAuto	
	AEモード	Auto / Iris / Shutter / Manual	
	ホワイトバランス	Auto / Manual(赤、青　ゲイン調節可能)	
	BLC	On / Off	
	フリッカーレス	On / Off	
	輝　　度	調節可能	
パン/チルト	動作範囲	パン 360 ° (エンドレス) / チルト 90 °	
	動作スピード	プリセット : 360 ° / 秒	
		マニュアル : 1 ～ 360 ° / 秒 (ズーム範囲で連動)	
		スイング : 1 ～ 180 ° /秒	
	プリセット設定	127 プリセット (ラベル設定、 各ビデオ設定)	
	スイング設定	8 スイング	
	パターン設定	4 パターン (1200 コマンド / パターン、5分)	
	グループ設定	8 グループ (20 動作 / グループ)	
	その他の機能	Auto Flip, Auto Parking, Power Up Action	
主機能	通　　信	RS-485	
	プロトコル	Pelco-D、 Pelco-P、サムスン、パナソニック選択可能	
	アラーム I/O	4 入力 / 2 出力	
	OSD メニュー	On / Off	
	入力電圧	24VAC (19VAC ～ 29VAC)	
	入力電源	24VA	
	ヒューズ	2A	
	外形寸法	ドームΦ149	
		ハウジング : ∅ 163.6 x 230.9(H) mm	
	重　　量(おおよそ)	約 2.5kg	
	動作温度	0 ° C ～ 40 ° C	

■取付タイプ

⊙ S1565N(P)X

型　　番		S1565NX	S1565PX
カメラ	撮像素子	1/4" SONY Exview HAD CCD	
	総画素数	811(H) x 508(V) 41万画素	795(H) x 596(V) 47万画素
	有効画素数	768(H) x 494(V) 38万画素	752(H) x 582(V) 448万画素
	水平解像度	480 TV 本	
	S/N 比	48 dB 以上	
	ズーム	光学ズーム 30倍、 デジタルズーム 10倍	
	焦点距離	f=3.3 (ワイド) - 99 (テレ)mm	
	アパチャーレンジ	F1.6 (ワイド) - 3.2 (テレ)	
	最低被写体照度	0.5Lux (カラー) / 0.3Lux (白/黒) / 0.0005 Lux (DSS)	
	デイ & ナイト	Auto / Day /Night (IR カットフィルター)	
	焦　　点	Auto / Manual / SemiAuto	
	AE モード	Auto / Iris / Shutter / Manual	
	ホワイトバランス	Auto / Manual(赤、青 ゲイン調節可能)	
	BLC	On / Off	
	フリッカーレス	On / Off	
	輝　　度	調整可能	
パン/チルト	動作範囲	パン 360 ° (エンドレス) / チルト 90 °	
	動作スピード	プリセット : 360 ° / 秒	
		マニュアル : 1 ～ 360 ° / 秒 (ズーム範囲で連動)	
		スイング : 1 ～ 180 ° /秒	
	プリセット設定	127 プリセット (ラベル設定、各ビデオ設定)	
	スイング設定	8 スイング	
	パターン設定	4 パターン (1200 コマンド / パターン、 5分)	
	グループ設定	8 グループ (20 動作 / グループ)	
	その他の機能	Auto Flip, Auto Parking, Power Up Action	
主機能	通　　信	RS-485	
	プロトコル	Pelco-D、Pelco-P、サムスン、パナソニック選択可能	
	アラーム I/O	4 入力 / 2 出力	
	OSD メニュー	On / Off	
	入力電圧	24VAC (19VAC ～ 29VAC)	
	入力電源	24VA	
	ヒューズ	2A	
	外形寸法	ドーム ⌀ 149	
		ハウジング : ∅ 163.6 x 230.9(H) mm	
	重　　量(おおよそ)	約 2.5kg	
	動作温度	0 ° C ～ 40 ° C	

■ 取付タイプ

表面取付け金具

天井取付け金具

壁面取付け金具

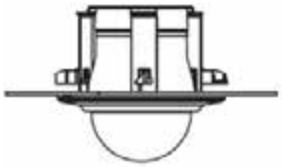

埋込み金具

⊙ S1465N(P)X

型　　番		S1465NX	S1465PX
カメラ	撮像素子	1/4" SONY EXview HAD CCD	
	総画素数	768(H) x 494(V) 38万画素	752(H) x 582(V) 44万画素
	水平解像度	470 TV 本	460 TV 本
	S/N 比	50 dB 以上	
	ズーム	光学ズーム 26倍、 デジタルズーム 12倍	
	焦点距離	f=3.5 (ワイド) - 91 (テレ)mm	
	アパチャーレンジ	F1.6 (ワイド) - 3.8 (テレ)	
	最低被写体照度	1.0Lux (カラー) / 0.07Lux (カラー、 DSS) / 0.15 Lux (白/黒、DSS)	
	デイ & ナイト	Auto / Day /Night (IR カットフィルター)	
	焦　　点	Auto / Manual / SemiAuto	
	AE モード	Auto / Iris / Shutter / Manual / Brightness	
	ホワイトバランス	Auto / Manual(赤、青　ゲイン調節可能)	
	BLC	On / Off	
	フリッカーレス	On / Off	
パン/チルト	動作範囲	パン 360 ° (エンドレス) / チルト 90 °	
	動作スピード	プリセット : 360 ° / 秒	
		マニュアル : 1～360 ° / 秒 (ズーム範囲で連動)	
		スイング : 1～180 ° /秒	
	プリセット設定	127 プリセット (ラベル設定、各ビデオ設定)	
	スイング設定	8 スイング	
	パターン設定	4 パターン (1200 コマンド / パターン、 5分)	
	グループ設定	8 グループ (20 動作 / グループ)	
	その他の機能	Auto Flip, Auto Parking, Power Up Action	
主機能	通　　信	RS-485	
	プロトコル	Pelco-D、Pelco-P、サムスン、パナソニック選択可能	
	プライバシーゾーン	8 ゾーン	
	アラーム I/O	4 入力 / 2 出力	
	OSD メニュー	On / Off	
	入力電圧	24VAC (19VAC～29VAC)	
	入力電源	24VA	
	ヒューズ	2A	
	外形寸法	ドーム ⌀ 149	
		ハウジング : ∅ 163.6 x 230.9(H) mm	
	重　　量(おおよそ)	約 2.5kg	
	動作温度	0 ° C ～ 40 ° C	

■ 取付タイプ

表面取付け金具

天井取付け金具

壁面取付け金具

埋込み金具

⊙ S1265N(P)

Model		S1265NX	S1265PX
カメラ	撮像素子	1/4" SONY Super HAD CCD	
	総画素数	811(H) x 508(V) 41万画素	795(H) x 596(V) 47万画素
	有効画素数	768(H) x 494(V) 38万画素	752(H) x 582(V) 44万画素
	水平解像度	480 TV 本	
	S/N 比	48 dB 以上	
	ズーム	光学ズーム 22倍、デジタルズーム 10倍	
	焦点距離	f=3.9 (ワイド) - 85.8 (テレ)mm	
	アパチャーレンジ	F1.6 (ワイド) - 5.5 (テレ)	
	最低被写体照度	1Lux (カラー) / 0.001Lux (DSS)	
	デイ & ナイト	Auto / Day /Night (IR カットフィルター)	
	フォーカス	Auto / Manual / SemiAuto	
	AE モード	Auto / Iris / Shutter / Manual	
	ホワイトバランス	Auto / Manual(赤、青 ゲイン調節可能)	
	BLC	On / Off	
	フリッカーレス	On / Off	
	輝 度	調整可能	
パン/チルト	動作範囲	パン 360 ° (エンドレス) / チルト 90 °	
	動作スピード	プリセット : 360 ° / 秒	
		マニュアル : 1～360 ° / 秒 (ズーム範囲で連動)	
		スイング : 1～180 ° /秒	
	プリセット設定	127 プリセット (ラベル設定、各ビデオ設定)	
	スイング設定	8 スイング	
	パターン設定	4 パターン (1200 コマンド / パターン、 5分)	
	グループ設定	8 グループ (20 動作 / グループ)	
	その他の機能	Auto Flip, Auto Parking, Power Up Action	
主機能	通 信	RS-485	
	プロトコル	Pelco-D、Pelco-P、サムスン、パナソニック選択可能	
	アラームI/O	4 入力 / 2 出力	
	OSD メニュー	On / Off	
	入力電圧	24VAC (19VAC～29VAC)	
	入力電源	24VA	
	ヒューズ	2A	
	外形寸法	ドーム ⌀ 149	
		ハウジング : ∅ 163.6 x 230.9(H) mm	
	重 量(おおよそ)	約 2.5kg	
	動作温度	0 ° C～40 ° C	

■ 取付タイプ

⊙ S1665N(P)X

Model		S1665NX	S1665PX
カメラ	撮像素子	1/4" SONY EXview HAD CCD	
	総画素数	768(H) x 494(V) 38万画素	752(H) x 582(V) 44万画素
	水平解像度	470 TV 本	460 TV 本
	S/N 比	50 dB 以上	
	ズーム	光学ズーム 18倍、デジタルズーム 12倍	
	焦点距離	f=4.1 (ワイド) - 73.8 (テレ)mm	
	アバチャーレンジ	F1.4 (ワイド) - 3.0 (テレ)	
	最低被写体照度	0.7Lux (カラー) / 0.1Lux (カラー、 DSS) / 0.01 Lux (白/黒、DSS)	
	デイ & ナイト	Auto / Day /Night (IR カットフィルター)	
	焦　　点	Auto / Manual / SemiAuto	
	AE モード	Auto / Iris / Shutter / Manual / Brightness	
	ホワイトバランス	Auto / Manual(赤、青　ゲイン調節可能)	
	BLC	On / Off	
	フリッカーレス	On / Off	
パン/チルト	動作範囲	パン 360 ° (エンドレス) / チルト90 °	
	動作スピード	プリセット : 360 ° /秒	
		マニュアル : 1 ～ 360 ° /秒 (ズーム範囲で連動)	
		スイング : 1 ～ 180 ° /秒	
	プリセット設定	127 プリセット (ラベル設定、各ビデオ設定)	
	スイング設定	8 スイング	
	パターン設定	4 パターン (1200 コマンド /パターン、 5 分)	
	グループ設定	8 (20動作 / グループ)	
	その他の機能s	Auto Flip, Auto Parking, Power Up Action	
主機能	通　　信	RS-485	
	プロトコル	Pelco-D、Pelco-P、サムスン、パナソニック選択可能	
	プライバシーゾーン	8 ゾーン	
	アラーム	4 入力 / 2 出力	
	OSD メニュー	On / Off	
	入力電圧	24VAC (19VAC ～ 29VAC)	
	入力電源	24VA	
	ヒューズ	2A	
	外形寸法	ドーム ⌀ 149	
		ハウジング : ∅ 163.6 x 230.9(H) mm	
	重　　量(おおよそ)	約 2.5kg	
	動作温度	0 ° C ～ 40 ° C	

■ 取付タイプ

表面取付け金具

天井取付け金具

壁面取付け金具

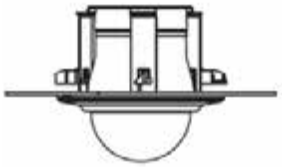

埋込み金具

⊙ S1765N(P)

映像信号		NTSC
カメラ	撮像素子	1/4" SONY Super HAD CCD
	総画素数	811(H) x 508(V) 41万画素
	有効画素数	768(H) x 494(V) 38万画素
	水平解像度	480 TV 本
	S/N 比	48 dB (AGC Off)
	ズーム	光学ズーム 27倍、デジタルズーム 10倍
	焦点距離	f=3.6 (ワイド) - 97.2 (テレ)mm
	アパチャーレンジ	F1.6 (ワイド)-3.7 (テレ)
	最低被写体照度	1.2Lux (30 IRE)カラー / 0.25Lux (30 IRE) 白/黒 /0.001 Lux (30 IRE) DSS_128FLD
	デイ & ナイト	Auto / Day /Night
	フォーカス	Auto / Manual / SemiAuto
	アイリス	Auto / Manual
	シャッタースピード	Auto (128倍 ～ 1/60 秒 ～ 1/10,000 秒)
	AGC	Normal / High / Off
	ホワイトバランス	Auto / Manual(赤、青　ゲイン調節可能)
	BLC	NORMAL,C,L,U,D,R HIGH/LOW(6 Area Selectable)
	フリッカーレス	On / Off
	輝　　度	調整可能 (0-96)
パン/チルト	動作範囲	パン 360 ° (エンドレス) / チルト 90 °
	動作スピード	プリセット : 360 ° / 秒
		マニュアル : 1 ～ 360 ° / 秒 (ズーム範囲で連動)
		スイング : 1 ～ 180 ° /秒
	プリセット設定	127 プリセット (ラベル設定、各ビデオ設定)
	スイング設定	8 スイング
	パターン設定	4 パターン (1200 コマンド / パターン、 5分)
	グループ設定	8 グループ (20 動作 / グループ)
	その他の機能	Auto Flip, Auto Parking, Power Up Action
主機能	通　　信	RS-485
	プロトコル	Pelco-D、Pelco-P、サムスン、パナソニック選択可能
	プライバシーゾーン(オプション)	8 ゾーン
	アラームI/O	4 入力 / 2 出力
	OSD メニュー	On / Off
	入力電圧	24VAC (19VAC ～ 29VAC)
	入力電源	24VA
	ヒューズ	2A
	外形寸法	ドーム ⌀ 149
		ハウジング : ⌀ 209.7 x 247.2(H) mm (サンシェードを除く)
	重　　量(おおよそ)	3.8kg (サンシェードを除く) / 4.3kg (サンシェードを除く)
	動作温度	0 ° C ～ 40 ° C

■ 取付タイプ

表面取付け金具

天井取付け金具

壁面取付け金具

埋込み金具

⊙ S1965N(P)X

映像信号		NTSC
カメラ	撮像素子	1/4" SONY EXview HAD CCD
	総画素数	768(H) x 494(V) 38万画素
	水平解像度	530 TV 本
	S/N 比	50 dB (Weight ON)
	ズーム	光学ズーム 36倍、デジタルズーム 12倍
	焦点距離	f=3.4(ワイド) - 122.4(テレ)mm
	アパチャーレンジ	F1.6(ワイド) - 4.5(テレ)
	最低被写体照度	1.4 Lux 1/60 秒(NT) 0.1Lux 1/4 秒(NT) 0.01Lux 1/4 秒(NT) : ICR-ON
	デイ & ナイト	Auto / Day / Night / WDR
	焦　　点	Auto / Manual / SemiAuto
	AE モード	Auto / Iris / Shutter / Manual / Brightness
	ホワイトバランス	Auto / Manual(赤、青　ゲイン調節可能)
	BLC	On / Off / WDR
	フリッカーレス	On / Off
パン/チルト	動作範囲	パン 360 °（エンドレス）/ チルト 90 °
	動作スピード	プリセット : 360 °/秒
		マニュアル : 1～360 °/秒（ズーム範囲で連動）
		スイング : 1～180 °/秒
	プリセット設定	127プリセット（ラベル設定、各ビデオ設定）
	スイング設定	8 スイング
	パターン設定	4 pattern (1200 commands / pattern, 5 min)
	グループ設定	8 groups (20 actions / group)
	その他の機能	Auto Flip, Auto Parking, Power Up Action
主機能	通　　信	RS-485
	プロトコル	Pelco-D、Pelco-P、サムスン、パナソニック選択可能
	プライバシーゾーン	8 ゾーン
	アラームI/O	4 入力 / 2 出力
	OSD メニュー	On / Off
	入力電圧	24VAC (19VAC～29VAC)
	入力電源	24VA
	ヒューズ	2A
	外形寸法	ドーム ⌀ 149
		ハウジング : ⌀ 209.7 x 247.2(H) mm（サンシェードを含まない）
	重　　量(おおよそ)	3.8kg（サンシェードを含まない）/ 4.3kg（サンシェードを含む）
	動作温度	0 ° C ～ 40 ° C

■ 取付タイプ

表面取付け金具

天井取付け金具

壁面取付け金具

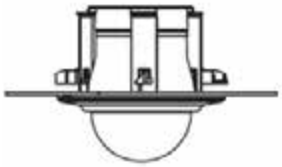

埋込み金具

⊙外形寸法図

表面取付け金具

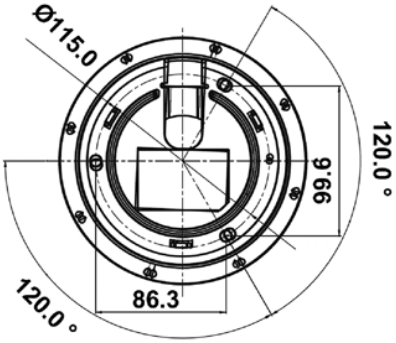

埋込み金具
重量(約)：984ｇ

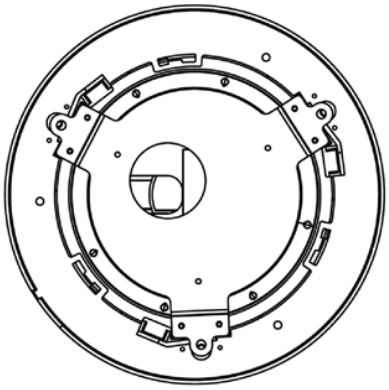

Main Body

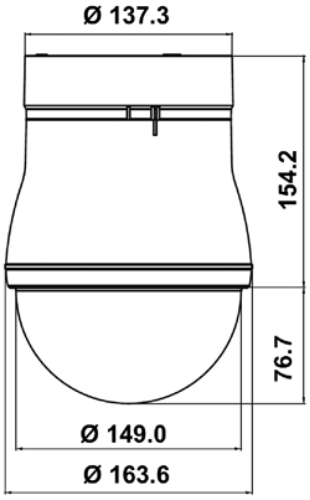

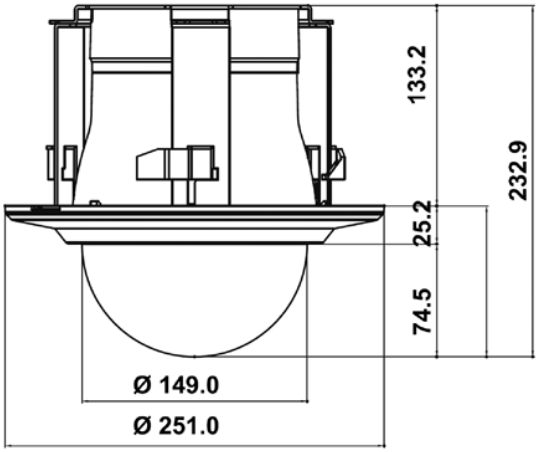

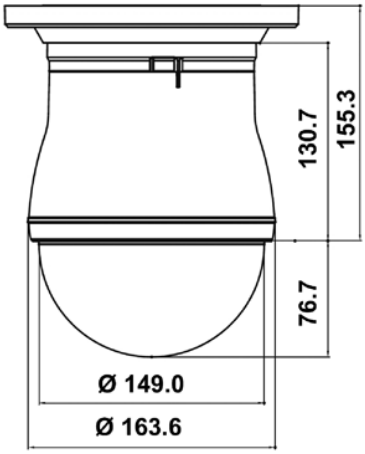

単位（㎜）

天井取付け金具
重量(約)：880 g

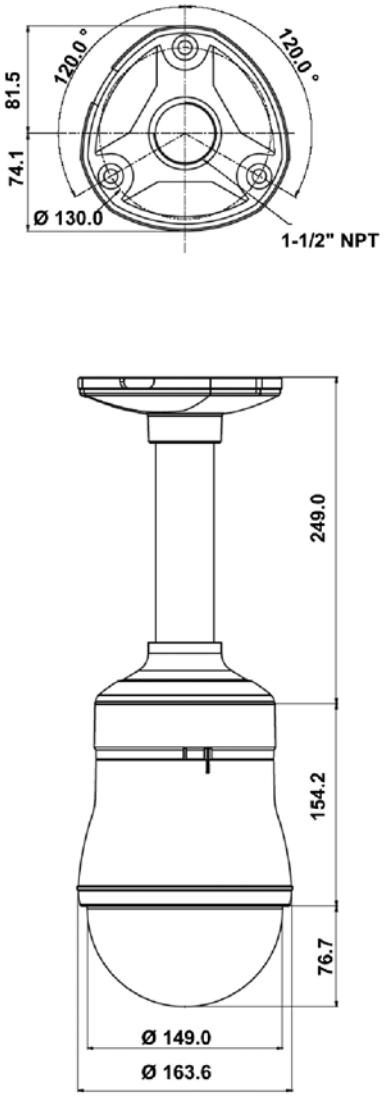

壁面取付け金具
重量(約)：768 g

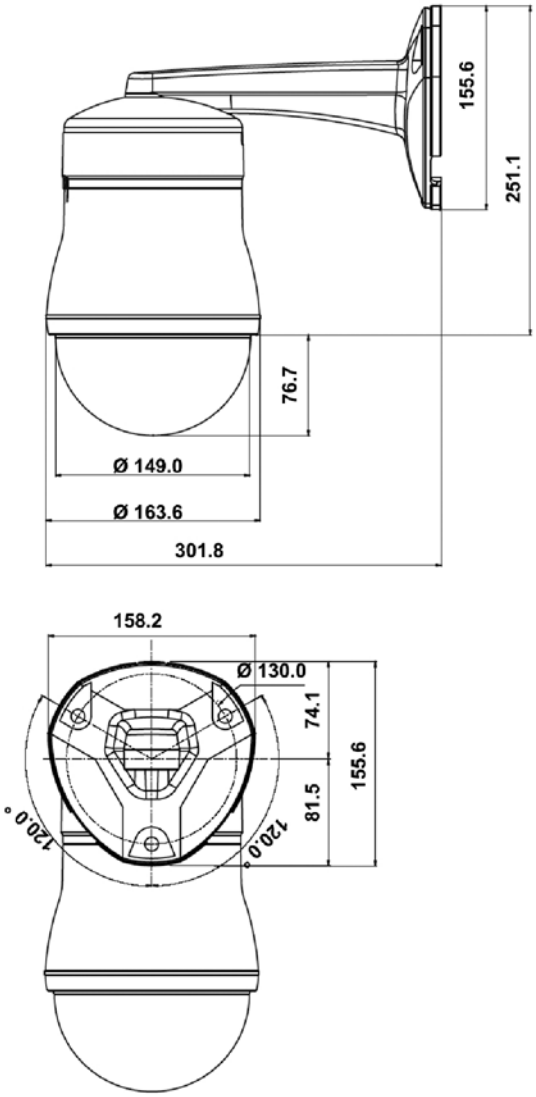

単位（mm）

MEMO