Digital Security Systems
CNB TECHNOLOGY Inc.

バリフォーカルレンズ内蔵ドームカメラ
DBM-20VF

本体希望小売価格**110,250**円（税抜105,000円）
＜バリフォーカルレンズ＞

600TV本
プライバシー
RoHS対応
MONALISA

特長

- 1/3 インチSONY Super HAD CCD II　600TV本
- トゥルーデイナイト（ICR）
- オートゲインコントロール
- BLC（逆光補正機能）
- プライバシーゾーン、ミラー反転機能
- モーション検知機能

製品仕様

信号形式	NTSC
走査方式	2:1 インターレース
走査周波数	水平
撮像素子	1/3インチSONY Super HAD CCD II
総画素数	41万画素 811（H）×508（V）
有効画素数	38万画素 768（H）×494（V）
水平解像度	600 TV 本（BW 650TV 本）
映像出力	1.0V p-p（75Ω、コンポジット）
S/N 比	50dB以上（AGC OFF）
レンズ	DC アイリスバリフォーカルレンズ内蔵（f=2.8 ～ 10.5mm）
レンズ画角	H78°×V62°～ H26.1°×V19.9°
デイ&ナイトタイプ	AUTO、COLOR、B/W、EXT
最低被写体照度	カラー：0.05Lux（AGC MAX時） 白黒（ICR）：0.005Lux
OSD 言語	英語 / 中国語
デジタルノイズリダクション	LOW / MIDDLE / HIGH / OFF
ホワイトバランス	オート
AGC、BLC	ON / OFF
SBLC	OFF / LOW / MIDDLE / HIGH
フリッカーレス	ON / OFF
プライバシーゾーン	ON / OFF（4ヶ所プログラム可能）
モーション検出	ON / OFF（4ヶ所プログラム可能）
ミラー機能	水平
シャッタースピード	1/60 ～ 1/120,000秒
電　源	DC 12V（10V ～ 15V）
消費電力	180mA　最大 2.2W
動作保証温度 / 湿度	-5°～ +40°C/ —
外形寸法	φ100（ドーム径）×130.6（幅）×102（高さ）mm
重　量	約 272g
規格認証	RoHS

外形寸法

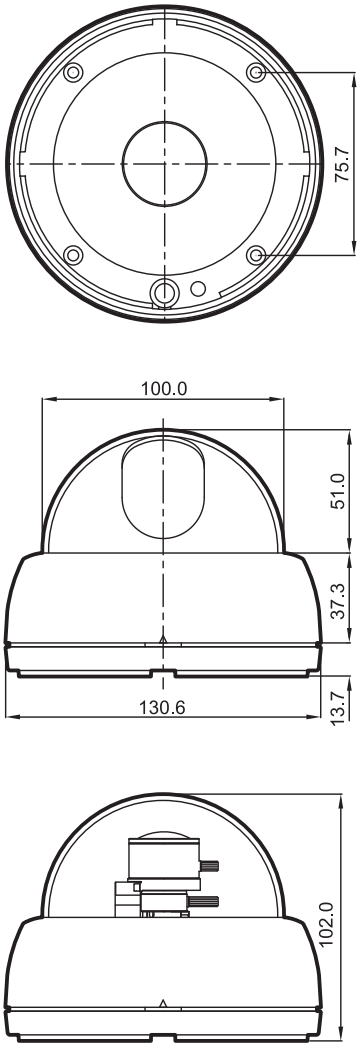

単位：mm

■販売元

TENPO PLANNING 株式会社 店舗プランニング
〒151-0061　東京都渋谷区初台1-46-3　シモモトビル2F
TEL 03-3378-4901（代）　FAX 03-3378-4906
http://www.tenpo.co.jp

■お問い合わせ先

※仕様および外観は、改良のため予告なく変更することがあります。