Digital Security Systems

WEBGATE

HD-SDI 20倍スピードドームカメラ

HD-SDI/1080p　WDR　RoHS対応

C1080PT-Z20

本体希望小売価格1,000,000円(税抜)

特長

- HD-SDI 20倍スピードドームカメラ
- 1/3" 2.1メガ・ピクセル CMOS プログレッシブ・イメージセンサー
- HD-SDI 1080p25/30 & 1080i60 & 720p50/60 ビデオ出力
- ワイドダイナミックレンジ／プライバシーゾーン機能
- 赤外線カットフィルター付トゥルー・デイ&ナイト
- 200倍ズーム(光学20倍、デジタル10倍)
- 英数字ラベル付255プリセットポジション
- 4パターン、8スキャン、8グループ機能
- 8プライバシーゾーン(球面座標系)

外形寸法

壁取付(標準)

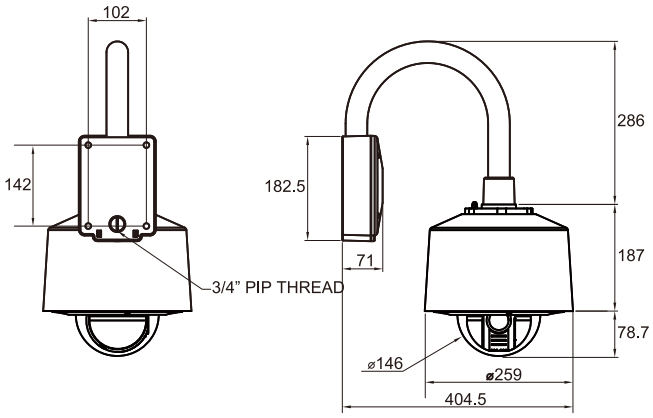

単位:mm

天井取付　天井取付金具は別売です

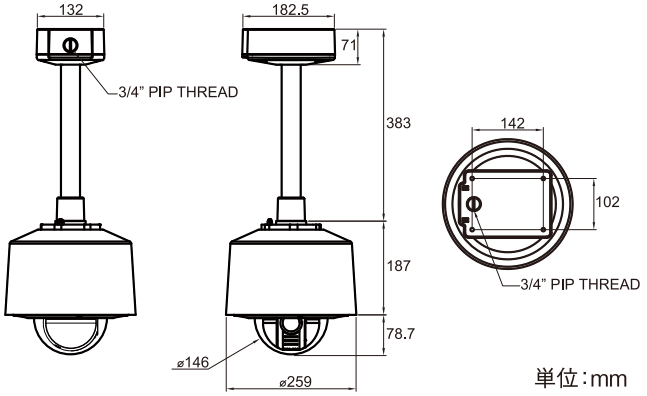

単位:mm

製品仕様

撮像素子		1/2.8" 2.1メガピクセルCMOS
有効画素数		1920(H)×1080(V)=2.1メガピクセル
走査方式		プログレッシブ・スキャン
最低被写体照度	白黒	0.3Lux@50IRE、F1.6、DSS(OFF)、高感度モード 0.095Lux@F1.6 50IRE
	カラー	1.7Lux@50IRE、F1.7、DSS(OFF)、高感度モード 0.5Lux@F1.6 50IRE
レンズ	ズーム	光学20倍、デジタル10倍
	レンズ画角	55.4°(ワイド)～2.9°(テレ)
	焦点距離	F1.6 ～ 3.5、f=4.7 ～ 94mm
ビデオ出力	CVBS 出力	1(BNC 1.0 Vp-p、75Ω)
	HD-SDI 解像度	1080p 30fps/25fps 720p 60fps/50fps 1080i 60fps/50fps
	HD-SDI 規格	SMPTE 292M 準拠
	伝送距離	約120m/5C-FB、約100m/5C-2V
ビデオコントロール	デイ&ナイト	オート/デイ/ナイト(ICR)
	フォーカス設定	オート/マニュアル
	露光モード	オート/シャッター/アイリス/ブライト/マニュアル
	ホワイトバランス	オート/屋内/屋外/ワンプッシュ/マニュアル
	AGC	オート/マニュアル(-3 ～ 28dB、2dB毎)
	WDR	オート/オフ
パン／チルト	パン・チルト　範囲	パン:360°(エンドレス)、チルト:0°～180°
	パン・チルト　スピード	プリセット:400°/秒 マニュアル:0.05°～200°/秒(ズーム比) スキャン:1°～180°/秒
	プリセット	255ポジション&ラベル(カメラ設定による)
	パターン	4パターン(各パターン約5分)
	スキャン	8スキャン
	グループ	8グループ(各グループ最大20機能)
	その他機能	Power-up Actionなど
コミュニケーション		RS-485
RS-485プロトコル		オート(Pelco-D、Pelco-P、Samsung-Eは自動サポート)
電源		AC 24V　ヒーター OFF:30W、ヒーター ON:55W
寸法		146mm(ドーム径)、259(ハウジング径φ)×266(高さ)mm
質量		6kg(梱包重量:10.9kg)
動作温度 / 湿度		-40°C ～ +50°C / 10% RH ～ 80% RH
規格認証		FCC、CE、IP66、RoHS

■販売元

TENPO PLANNING 株式会社 店舗プランニング

〒151-0061　東京都渋谷区初台1-46-3　シモモトビル2F
TEL 03-3378-4901(代)　FAX 03-3378-4906
http://www.tenpo.co.jp

■お問い合わせ先

※仕様および外観は、改良のため予告なく変更することがあります。また、本カタログの価格は税抜表示となっています。