Analog Camera

XPEED Mini Dome

屋外用

CNB 12倍屋外PTZドームカメラ

SNF-52Z12FHW(壁面取付けタイプ) / SNF-52Z12FHP(天井取付けタイプ)

SNB-22Z12FW/SNB-22Z12FP:本体希望小売価格 320,000円(税抜)

SNF-52Z12FHW

サンシェード有

サンシェード無

SNF-52Z12FHP

サンシェード有

サンシェード無

特長

- 384倍ズーム(光学12倍、デジタル32倍)
- 高解像度:700TV本(白黒750TV本)
- 127プリセットポジション
- パン/チルト最高回転速度360°/秒
- 電子感度アップ(DSS)
- WDR、TDN(ICR)、3D-DNR
- オートフォーカス、オートパーキング機能
- 自動フリップ機能
- ヒーター付
- IP66

外形寸法(単位:mm)

サンシェード有

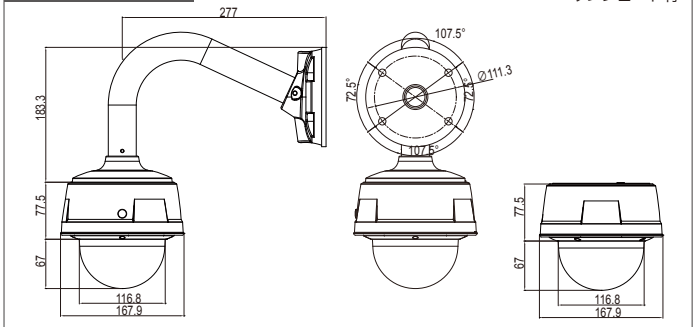

サンシェード無

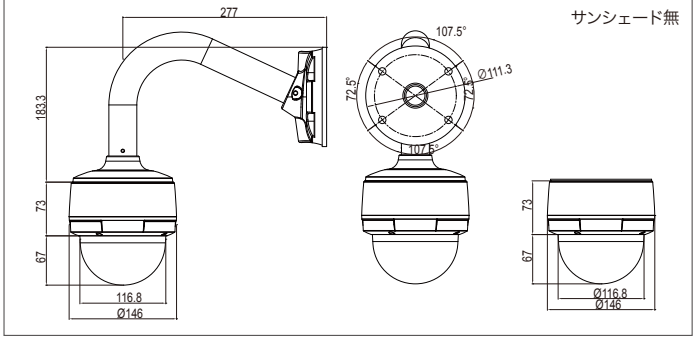

製品仕様

映像	信号形式	NTSC
	走査方式	2:1インタレース
	走査周波数(水平)	15.734kHz
	走査周波数(垂直)	59.94Hz
	同期方式	内部同期/ラインロック
	撮像素子	1/4" SONY Super HADII
	総画素数	52万画素 1028(H) x 508(V)
	有効画素数	48万画素 976(H)×494(V)
	水平解像度	カラー:700TV本 白黒:750TV本
	最低被写体照度	カラー:0.5ルクス、白黒:0.2ルクス カラー DSS:0.001ルクス、白黒 DSS:0.0004ルクス
	デイナイトタイプ	Auto / Day / Night(ICR)
	映像出力	1.0Vp-p(75Ω、コンポジット)
	S/N比	50dB以上(AGC OFF)
	コントロール	RS-485
	カメラID	255 ID
	プロトコル	Pelco-D, Pelco-P, BOSCH
レンズ	ズーム比	光学12倍、デジタル32倍(最大384倍)
	ズームコントロール範囲	1倍～144倍(12倍以上はデジタルズーム)
	焦点距離	f=3.8(ワイド)～45.6(テレ)mm
	アイリス動作範囲	F1.6(ワイド)～F2.7(テレ)
パン/チルト	パン/チルト 範囲	パン:360°エンドレス回転 チルト:-5°～185°(オートフリップ), -5°～95°(ノーマル)
	パン/チルト スピード	プリセット:360°/秒、マニュアル:1～360°/秒 スイング:1～180°/秒
	プリセット	127ポジション&ラベル
	スイング	8スイング
	パターン	4パターン(1200パターン/1パターンあたり約5秒)
	グループ	8グループ(最大20グループ)
主機能	OSDメニュー	メニュー / 地域別表示(8言語サポート)
	言語設定	8言語
	フォーカス設定	Auto / Manual / SemiAuto
	デイ/ナイト	Auto / Day / Night(ICR)
	AGC	OFF/ON
	電子シャッター	Auto / A-FLK / MANUAL(512倍～1/100000秒) / Off
	アイリス制御	Auto / Manual
	ホワイトバランス	ATW / AWB / Manual(赤・青ゲイン調整可能)
	逆光補正	BLC / WDR / HLC / Off
	3D-DNR	Low / Middle / High / Off
	感度アップ	2倍～512倍 / Off
	オートフリップ機能	ON / OFF
	オートパーキング機能	ON / OFF
	プライバシーゾーン機能	ON / OFF(8ヶ所設定可能)
	アラーム I / O	4入力 / 1出力
電源その他	電源	AC24V
	消費電力	AC 24V/1.5A(ヒーター ON)
	外形寸法	ドーム部分:Ø116.8、ハウジング:Ø146×140(高さ)mm
	動作保証温度 / 湿度	0℃～50℃/ -30℃～50℃(ヒーター有り)
	質量	約1.3kg(サンシェード・取付金具を除く)

Accessory

CNB 赤外線ワイヤレスリモートコントローラー

SC100

本体希望小売価格 20,000円(税抜)

特長

- 最大255台のカメラ(PTZカメラ・ズームカメラ)を操作
- 各チャンネル毎に複数のプロトコルをサポート
- 機能の簡単操作(プリセット、パターン、スイング、グループ)
- RS-485 コミュニケーション(1.2kmまでの遠隔操作)

製品仕様	SC100本体
インターフェース	RS-485 2400, 4800, 9600, 19200, 38400bps
電源	DC12V(±10%)
消費電力	最大1.2W/100mA
寸法	69(幅)×110(高さ)×21(奥行き)mm
質量	97g
製品仕様	**リモートコントロール部分**
ボタン	30キー
有効距離	10m
電源	3VDC, AAA サイズバッテリー
外形寸法	45(幅)×165(高さ)×20(奥行き)mm
重量	73g