【 仕 様 書 】

型番:DBP-50VFVP

仕　　様	内　　容
信号形式	NTSC
走査方式	2:1インターレース
走査周波数(水平) /(垂直)	15.734 KHz / 59.94 Hz
同期方式	内部同期
撮像素子	1/3インチ　高感度CCD(960H)
総画素数	52万画素　1028(H)×508(V)
有効画素数	48万画素　976(H)×494(V)
水平解像度	700TV本
映像出力	1.0V p-p(75Ω,コンポジット)
S/N 比	52dB(AGC Off)
レンズ	DCアイリスバリフォーカルレンズ(f=2.8～12mm)
デイ&ナイトタイプ	電子感度アップ(DSS), ICR(AGC Type)
DSS	Off/ ～512倍 FLD
最低被写体照度	0.05ルクス(Color), 0.00001ルクス(DSS On) 0.005ルクス(B/W, ICR), 0.000005 ルクス(B/W, DSS On)
D.WDR	OFF, LOW, MIDDLE, HIGH
DNR	3D-DNR(Low, Middle, High, Off)
OSD 言語	英語、韓国語、日本語、中国語1、中国語2、スペイン語、 ドイツ語、フランス語、ポーランド語、イタリア語、ポルトガル語、 チェコ語、ロシア語、トルコ語、ハンガリー語、ギリシャ語
ホワイトバランス	ATW / PUSH / マニュアル
AGC	0～20
BLC	OFF, LOW, MIDDLE, HIGH
HLC	OFF, LOW, MIDDLE, HIGH
プライバシーゾーン	OFF, ON(8ゾーン)
モーション検出	OFF, ON(4ゾーン)
ミラー機能	On/Off(水平)
DEFOG	OFF, LOW, MIDDLE, HIGH
シャッタースピード	1/60～1/120,000秒
コミュニケーション	Pelco Coaxitron(Pelco-C)
電　源	DC 12V(±10%)
消費電力	最大1.4W / 120mA
動作保証温度/湿度	-10℃～+50℃ / 30%～80%
保管保証温度/湿度	-20℃～+60℃ / 20%～90%
外形寸法	φ122.8×101.5(高さ)mm
重　量	約366g
規格認証	—

※仕様および外観は、改良のため予告なく変更することがあります。

株式会社 店舗プランニング	
作成日	2015/03/12

CNB TECHNOLOGY Inc.

【 仕 様 書 】

型番:DBP-50VFVP

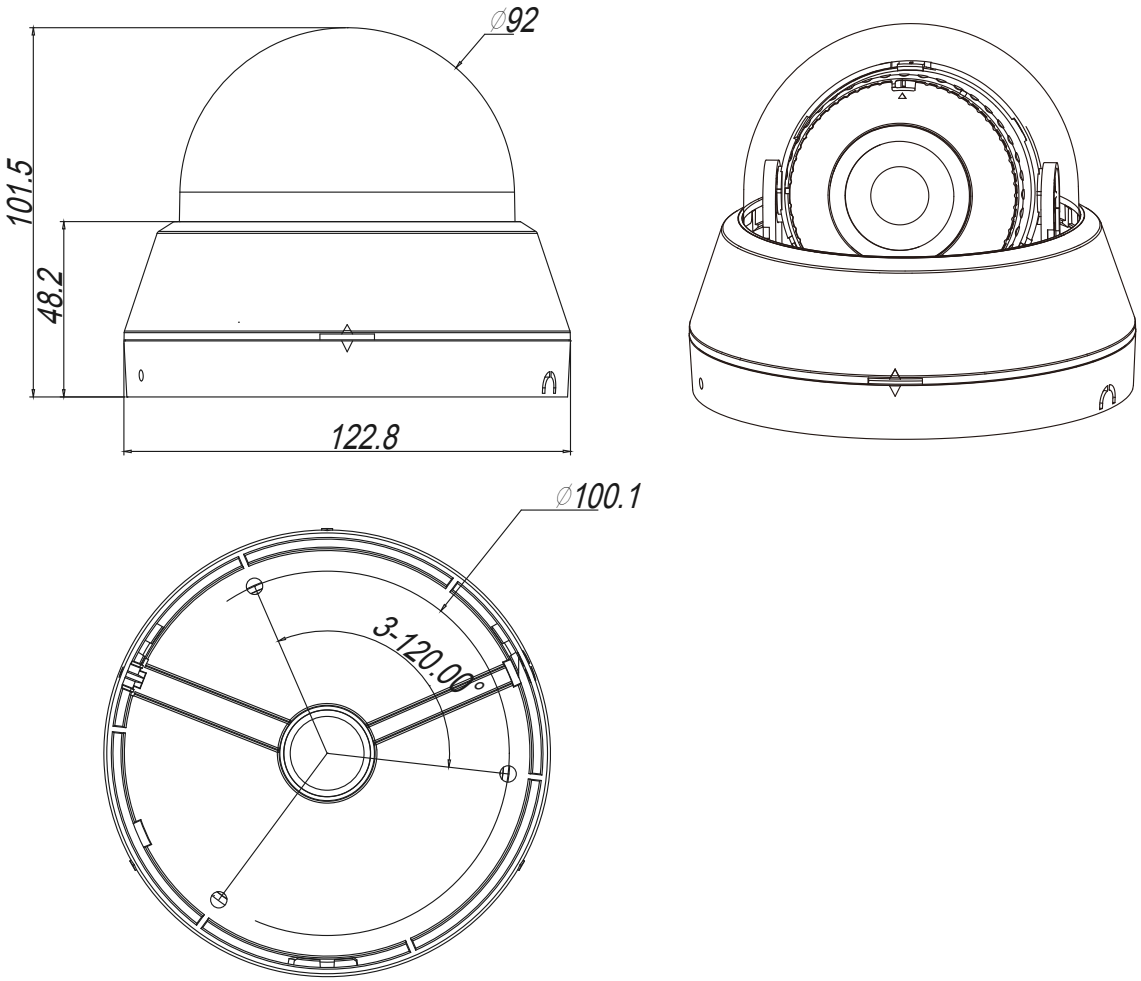

単位:mm

株式会社 店舗プランニング	
作成日	2015/03/12

※仕様および外観は、改良のため予告なく変更することがあります。

CNB TECHNOLOGY Inc.