【仕様書】
型番：KD1080D

仕様	内容
メーカー名	WEBGATE
製品型番	KD1080D
外形寸法	φ117（ドーム径）×98（高さ）mm
原産国	韓国

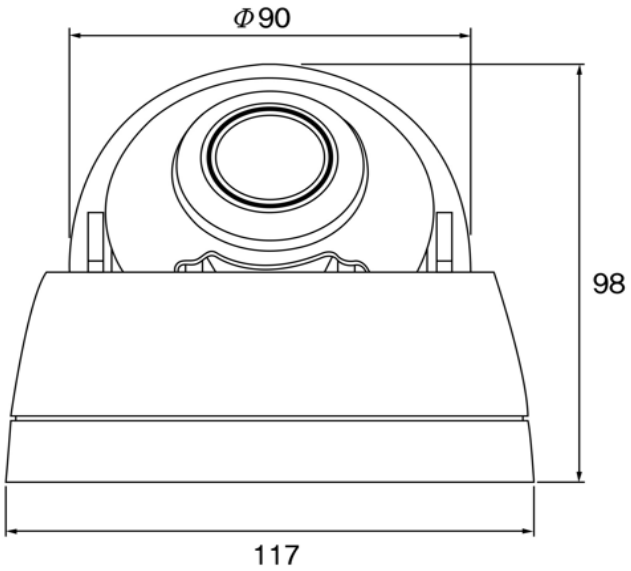

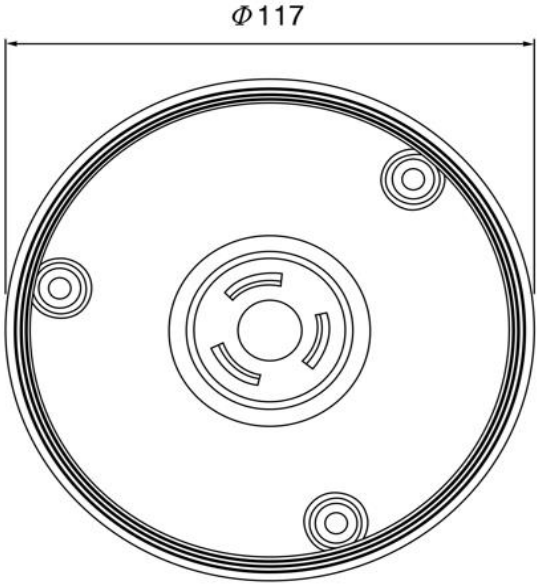

株式会社 店舗プランニング

※仕様および外観は、改良のため予告なく変更することがあります。

作成日：2023/6/13