【仕様書】
型番：SC-MAC02

仕様		内容
メーカー名		SeeEyes
製品型番		SC-MAC02
HDアナログ入力解像度		1280×720p（25/30Hz）、1920×1080p（25/30Hz）、 2560×1440（25/30Hz）、2592×1944（12/20Hz）
ループ出力解像度		入力解像度と同様
HD出力解像度		1920×1080p50/60
入力電源 / 消費電力		DC 12V：0.5A / DC 12V：150mA
接続端子	入力	BNC-F 75Ω
	ループ出力	BNC-F 75Ω
	アナログ出力	BNC-F 75Ω
	HD出力	HDMI A Type
LED表示	赤色	電源入力時
	緑色	HDアナログ映像入力時
動作温度 / 動作湿度		-10°C～+50°C / 0～80%
材質 / 重量		アルミニウム / 120g
外形寸法		103(幅) x 60(高さ) x 25(奥行き)mm
同梱品		DC12V/0.5Aアダプター付属
原産国		韓国

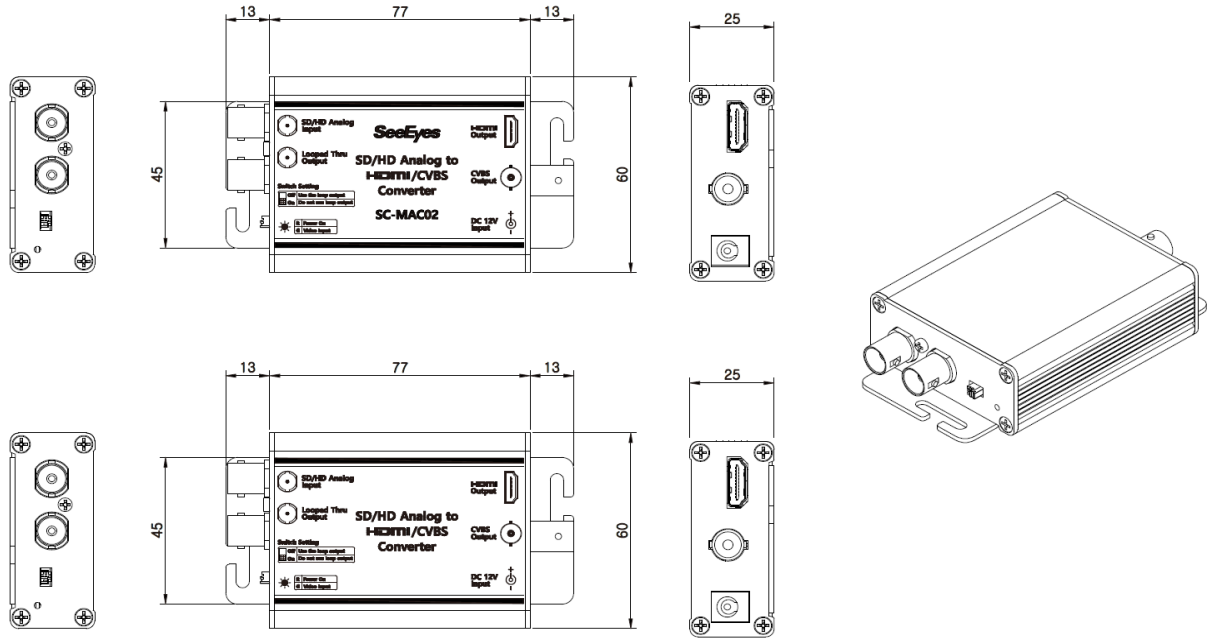

株式会社 店舗プランニング

※仕様および外観は、改良のため予告なく変更することがあります。

作成日：2023/12/27