DIGITAL IR CAMERA SERIES

WEATHERPROOF D&N IR CAMERA

P/N : 3810-0234A
(Ver.1101E)

D&N IR Color Camera Series

● 本製品の設計・仕様及びデザインは改善のため、
予告なく変更する場合がございます。

OSD
On-Screen Display

XHB-20CS

X-WDR

全天候型デイナイト赤外線LEDカメラ

赤外線カメラシリーズ

- WDR (ワイドダイナミックレンジ)
- デイ & ナイト (ICR)
- シャープネス強化調整 (580 TV 本)
- プライバシーゾーン選択可能
- 3D-DNR (デジタルノイズリダクション)
- ECLPS (エクリプス)
- DSS (デジタルスローシャッター)

赤外線 LED

DIGITAL

取扱説明書

警　告

感電の危険あり
開けないで下さい

警　告!

感電防止の為、ケースまたはカバー等を絶対に開けないで下さい。製品内部にはお客様が修理できる部品類はありません。お客様自身による修理は危険ですので絶対に行わないで下さい。修理は専門のサービスマンに依頼して下さい。

三角形内に稲妻形矢印記号のある表示は、製品の内部に"危険な高電圧"が露出していることを意味し、感電などにより死亡または重傷を負う危険性が高いことを警告するものです。

三角形内に感嘆符記号がある表示は、付属の取扱説明書による重要な操作項目や保守に対する警告を意味します。この表示を無視して誤った取扱いをすると、人、物に損傷を負わせる原因となります。

これらの表示やその他の警告表示は、製品の下部にあります。
警告：感電の危険や火災の防止の為、雨や湿気のある環境にさらさないで下さい。

電磁規則

本製品はFCC規制パート１５クラスA、デジタル機器の規則基準に従いテストされ準拠しております。
本製品はこの規制に従い工業地域や商業地域での使用を前提として設計されております。
製品内部では高周波が発生しておりますので、取扱説明書に従わずに取付けたり使用された場合は、無線通信に有害な干渉が発生する場合があります。本製品を住宅地に設置し動作させて有害な干渉が発生した場合は、お客様の責任で対策して下さい。

警　告

- カメラの重量を十分に支えることが出来る場所に設置して下さい。
- 極端な温度環境にカメラを設置しないで下さい。-30℃～50℃の温度環境でのみカメラをご使用下さい。
  特に高温下でのご使用は、開口部が塞がれないように換気にご注意下さい。
- CCDの故障を防ぐために、カメラを極端な光源に向けて設置しないで下さい。
- カメラを落としたり、衝撃を与えないで下さい。
- カメラを放射能にさらさないで下さい。
- カメラを掃除する時には、強い洗剤や摩擦の多い洗剤は使用しないで下さい。

本製品の設置は専門家にご依頼下さい。資格を持った専門の技術者が、現地の全ての規則に準じて本製品を設置して下さい。

目　次

カラーCCDカメラをご購入頂き、誠にありがとうございます。

カメラをご使用になる前に、必ずこの取扱説明書をよくお読み下さい。
また、製品を正しく使用して頂くために、本書は大切に保管して下さい。

1. ご使用上の注意 ····· 5
2. 事前の対策 ····· 6
3. 製品特徴 ····· 7
4. 機器の構成 ····· 8
5. 名称と機能 ····· 9
6. 設　置 ····· 10
7. 接　続 ····· 14
8. リモコン操作 ····· 17
9. 通信プロトコル ····· 19
10. カメラ操作 ····· 20
11. トラブルシューティング ····· 43
12. 仕　様
DC12V 入力モデル ····· 44
13. 保証書 ····· 46

1. ご使用上の注意

取扱説明書をお読み下さい

本製品をご使用になる前に、必ず本書をお読み下さい。

本書の保管

製品を正しく使用して頂く為に、本書は必ず保管して下さい。

お手入れ方法

お手入れをする前に、コンセントから本製品の電源プラグを抜いて下さい。液体クリーナーやエアゾールクリーナーは使用しないで下さい。軽く湿った布を使用してください。軽く湿った布を使用してください。

設　置

不安定なカート、スタンド、またはテーブルにこの製品を設置しないで下さい。
製品の落下等により、人、物に損傷を負わせたり、製品の損害をもたらす原因となります。
取付けは、メーカーの指示に従い、販売代理店によって推奨されている取付アクセサリー類をご使用下さい。

電　源

この製品のマークラベル上に示された電源タイプのみをご使用下さい。
ご使用の電源タイプが定かでない場合、販売店にご相談下さい。

2. 事前の対策

極端な温度条件下でカメラを設置しないで下さい。

➲ 標準動作温度は-10℃～+45℃です。内蔵のファン/ヒーターが自動的に作動すると、温度範囲が広くなります。<-30℃～+50℃>

不安定な照明条件下にカメラを設定しないで下さい。

➲ 厳しい照明変化やフリッカーは、カメラの故障の原因となります。

ガスやオイル漏れのある付近でカメラを使用しないで下さい。

➲ カメラが故障する原因となります。

カメラを分解しないで下さい。

➲ 内部にはお客様が作業する部分はありません。

カメラを落としたり、強い振動や衝撃を与えないで下さい。

➲ カメラが故障する原因となります。

強い光や直射日光が当たる場所に設置しないで下さい。

➲ CCDにダメージを与えます。

⚠ 警　告

このカメラを無線通信デバイスの近くに設置しますと、強い電磁波を放ってモニター上に雑音などの異常が起こる可能性があります。

3. 製品特徴

1/3 インチ 高感度 CCD

最低被写体照度 (F1.2, 30IRE)

• 0.05 Lux (カラー) / • 0.0002 Lux (感度アップオート, カラー) / • 0.00 Lux (赤外線 LED ON)

赤外線LED内蔵/赤外線照射器 - 赤外線LED又は赤外線照射器は真っ暗な状況の中でも、対象物を見ることを可能にします。

• 赤外線照射器タイプモデルは2つの赤外線照射器を使用しています。(200個) / • SR LED(12個)

デイ & ナイト (ICR)選択可能 — TDN (ICR フィルター内蔵)

WDR (ワイドダイナミックレンジ)

• 明暗差がある場所でも、暗過ぎるところは明るく、明る過ぎるところは暗くし、画質を改善します。

RS-485 通信コントロールサポート

• RS-485インタフェースを通じて、遠隔でカメラのOSDメニューを操作できます。

機能の高性能メニュー

• プライバシーゾーン選択可能
• モーション検出選択可能
• シャープネス強化調整可能 (580 TV本)
• V-FLIP / MIRROR / ROTATE
• 3D-DNR (デジタルノイズリダクション)
• BLC (逆光補整)
• ECLPS (エクリプス)
• DSS (デジタルスローシャッター)
• スタビライザー

ファン/ ヒーター内蔵 — 内部温度により、自動的に作動します。

• ファン ON : 45˚C 以上 / • ヒーター ON : 10˚C 以下

4. 機器の構成

全天候型赤外線 LED カメラ

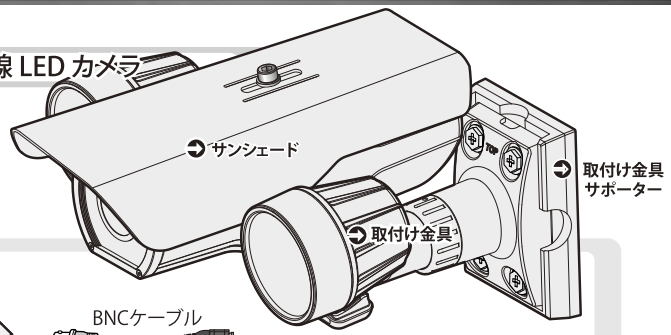

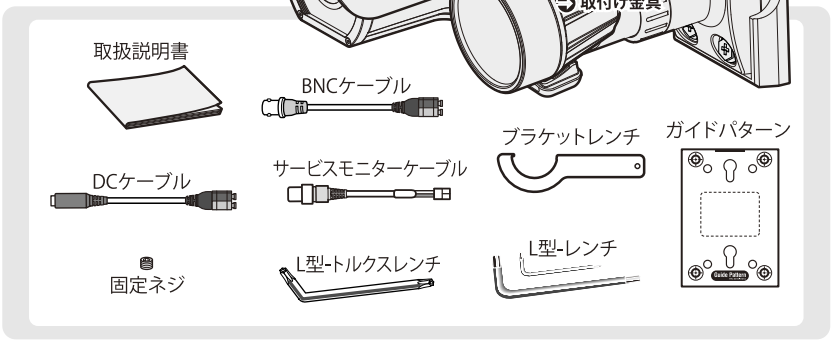

5. 名称と機能

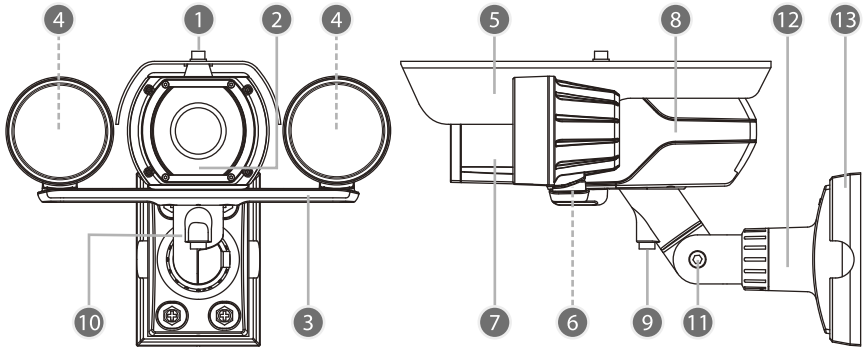

1. サンシェード固定ボルト: このボルトを緩めて、サンシェードを固定し直すことが出来ます。
2. フォトセンサー/ 3. 赤外線照射器サポーター
4. 赤外線照射器(赤外線LED): 照明条件に応じて、自動的に制御されます。
5. サンシェード: 屋外設置の際にカメラを直射日光、雨、雪等から保護します。
6. 機能選択/ 7. フロントカバー/ 8. 背面部
9. 取付け金具用固定ボルト: レンチボルトでカメラ本体を取付け金具に固定して下さい。
10. ベースアダプター/ 11. ベースアダプター固定ボルト/ 12. 壁面取付け金具/ 13. 壁面取付け金具サポーター

6. 設　　置

ズームと焦点の調整

- 4本のネジを緩めて、フロントカバーを取り外します。
- ズーム(又は焦点)レバーを緩めます。
- ズーム(又は焦点)レバーを動かし、ワイド(Near)/望遠(Far)の位置を調整します。

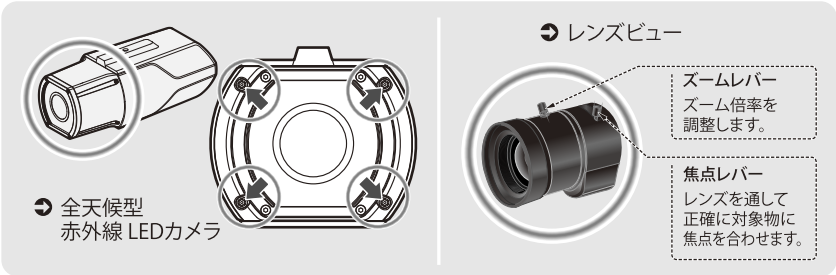

- 調整の後に、ズーム(又は焦点)レバーをしっかり締めて、調整位置が動かないように注意して下さい。
- 調整が終了した後、フロントカバーをはめて、正しい位置にネジでしっかりと締めて下さい。

カメラレイアウト

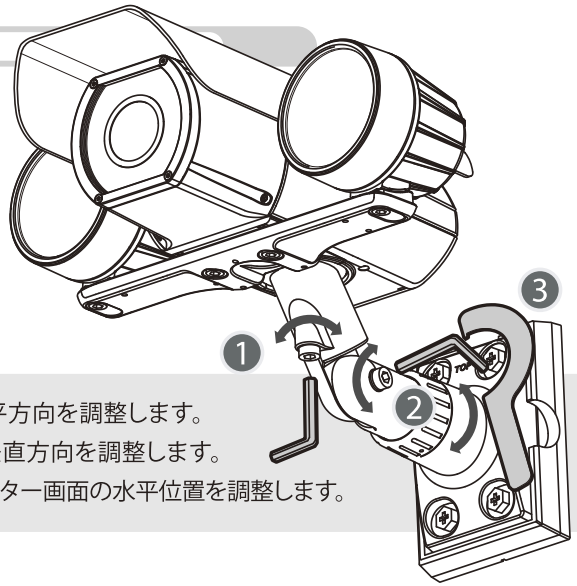

1. パン回転 : 水平方向を調整します。
2. チルト回転 : 垂直方向を調整します。
3. 水平位置 : モニター画面の水平位置を調整します。

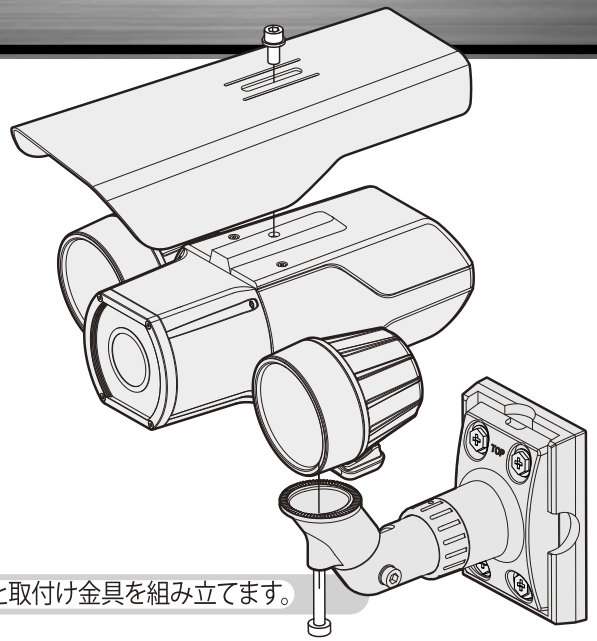

サンシェードと取付け金具を組み立てます。

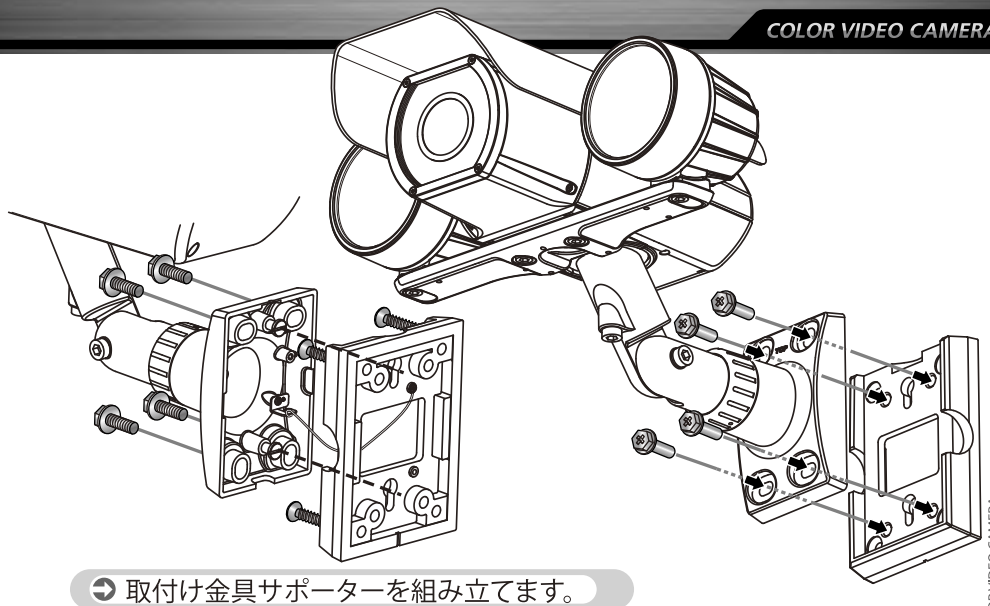

取付け金具サポーターを組み立てます。

7. 接　　続

電源に接続します。

- ケーブルには極性があります。
- DC12V 電源を使用します。

No.	線　色	機　能
#1	赤　色	DC12V
#2	オレンジ色	GND
#3	黒　色	GND(映像)
#4	黄　色	映像出力
#5	緑　色	RS-485(+)
#6	茶　色	RS-485(–)

注意

- 正規のACアダプターのみをご使用下さい。

モニターとの接続

映像出力ケーブルを付属のBNCケーブルに接続し、モニターに接続します。

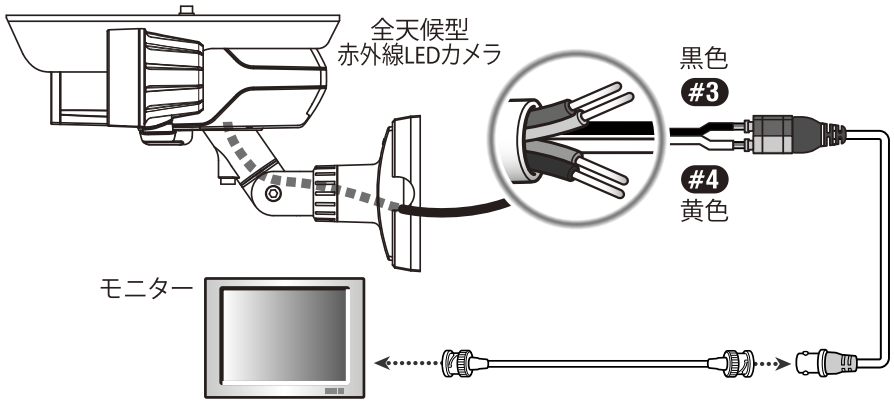

- 設置方法によって、取付けに用いる器具が変わります。
  取扱い説明書をご参照の上、適切な器具を使用して下さい。
- 電源を切ってからケーブルを接続して下さい。
- もし仲介装置をお持ちでしたら、下図の通り75Ω/ Hi-Z 選択スイッチを設定して下さい。

複数のビデオ受信機を使用する場合

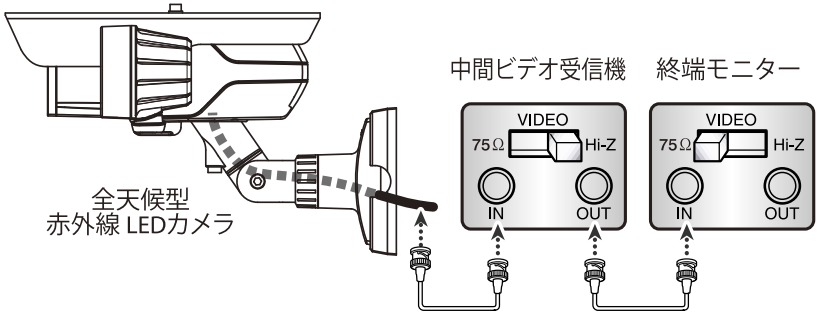

8. リモコン操作

受信機 & リモコン

Pin No.	機　能
#1	SC100 Power (+DC12V)
#2	SC100 Power (GND)
#3	Sensor Power (+5 ~DC12V)
#4	Sensor Input 1 (-)
#5	Sensor Input 2 (-)
#6	RS-485 TX (-)
#7	RS-485 TX (+)

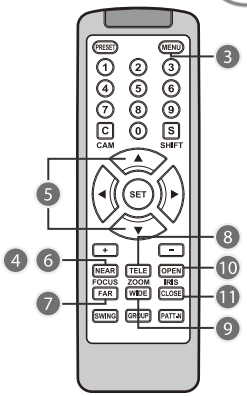

リモコンSC100 (別売)

1. カメラ選択
   - カメラを受信機に接続した後、まずカメラI.Dを選択して下さい。
   - ご希望のカメラI.D.番号(1~255)を押して、次にC(cam)ボタンを押して下さい。

   例 : • 1+C ➡ 1 cam 選択
   • 255+C ➡ 255 cam 選択

2. プロトコル選択
   - カメラの初期プロトコルはCNBプロトコル(9600)です。
   - 指定された3桁数の組み合わせ"886"から、デフォルトプロトコルを設定できます。
   - また、カメラはPELCO-D(2400)とPELCO-P(9600)をサポートします。

   例 : • 886+SET key ➡ CNBプロトコル(9600)
   • 880+SET key ➡ Pelco-D プロトコル(2400)

3. [MENU] OSDメニュー表示/ 4. [NEAR] OSDメニュー機能設定
5. [UP] [DOWN] OSDメニューの機能選択
6. [NEAR] FOCUS NEAR/ 7. [FAR] FOCUS FAR/ 8. [TELE] ズーム望遠/ 9. [WIDE]ズームワイド
10. [OPEN] アイリスオープン11. [CLOSE] アイリスクローズ

ケーブル接続 (Pelco-D/ RS-485)

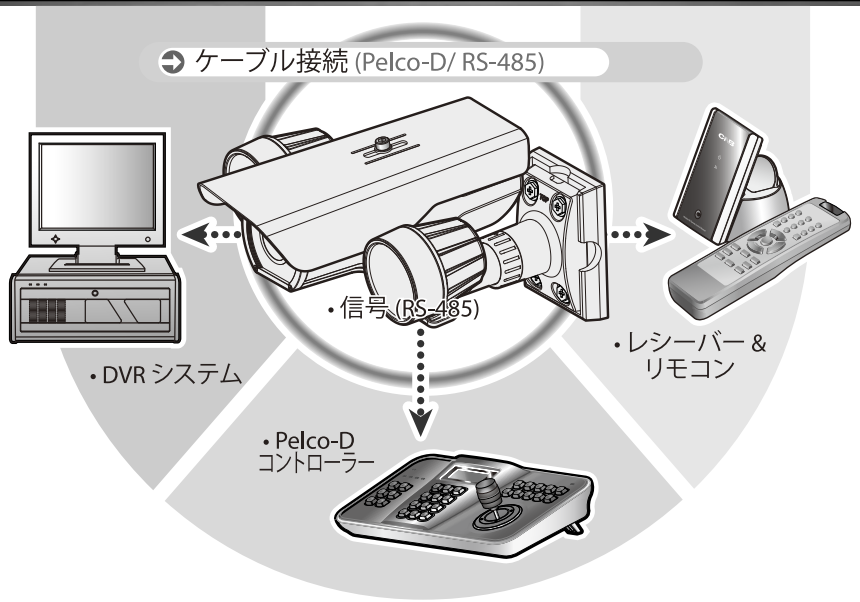

9. 通信プロトコル

PELCO "D" Byte Format

※ ボーレート : 4800, 9600, 19200, 38400, 57600

	機　能	KEY UP (ZOOM TELE)						
		BYTE 1	BYTE 2	BYTE 3	BYTE 4	BYTE 5	BYTE 6	BYTE 7
	MSG	0xFF	ID	0x00	0x20	0x00	0x00	CS
	機　能	KEY DOWN (ZOOM WIDE)						
		BYTE 1	BYTE 2	BYTE 3	BYTE 4	BYTE 5	BYTE 6	BYTE 7
	MSG	0xFF	ID	0x00	0x40	0x00	0x00	CS
	機　能	KEY LEFT (FOCUS NEAR)						
		BYTE 1	BYTE 2	BYTE 3	BYTE 4	BYTE 5	BYTE 6	BYTE 7
	MSG	0xFF	ID	0x01	0x00	0x00	0x00	CS
	機　能	KEY RIGHT (FOCUS FAR)						
		BYTE 1	BYTE 2	BYTE 3	BYTE 4	BYTE 5	BYTE 6	BYTE 7
	MSG	0xFF	ID	0x00	0x80	0x00	0x00	CS
フレーム	機　能	KEY MENU (OSD MENU)						
		BYTE 1	BYTE 2	BYTE 3	BYTE 4	BYTE 5	BYTE 6	BYTE 7
PELCO	MSG	0xFF	ID	0x00	0x23	0x00	0x5F	CS
V/D	MSG	0xFF	ID	0x00	0x03	0x00	0x62	CS
CNB	MSG	0xFF	ID	0x40	0x00	0x00	0x00	CS
	MSG	0xFF	ID	0x00	0x07	0x00	0x5F	CS

! ◉ ID=00hex　　: IDチェックスキップモード(カメラはカメラIDを確認しません)
◉ ID=01hex~FFhex : IDチェックモード。(カメラはカメラIDを確認します。コマンドパケットに含まれたIDが、現在のカメラIDと一致しない場合、容認されたコマンドは無視され削除されます。)

SETUP MENU			
CAM NAME	ON / OFF		
LENS	DC LENS		
EXPOSURE	AGC	OFF / LOW / MIDDLE / HIGH	
	BRIGHTNESS	0 ~ 80	
	SHUTTER	AUTO / OFF / A.FLK / x (2 ~512) / (1/90000 ~ 1/160)	
	DSS	OFF / AUTO x (2 ~ 128)	
DAY / NIGHT	IRED	D/N IRED LEVEL	LOW / MIDDLE / HIGH
		FILTER DLY	1, 3, 5, 10, 15, 30, 60 SEC
		NIGHT BURST	ON / OFF
	DAY		
	NIGHT		
WDR / BLC / ECLPS	WDR	WDR LEVEL	LOW / MIDDLE / HIGH
		LONG	0 ~ 60
		SHORT	0 ~ 60
	BLC	BLC LEVEL	LOW / MIDDLE / HIGH
	ECLPS	AREA SETTING	ON / OFF (16 ZONES)
		ALL AREA SET	ON / OFF
		MASK COLOR	GRAY / D.GRAY / BLACK
		ECLPS LEVEL	1 ~ 5

WHITE BAL	ATW1		
	ATW2		
	PUSH		
	MANUAL	COLOR TEMP	INDOOR / OUTDOOR
		RED	-100 ~ 100
		BLUE	-100 ~ 100
3D-DNR	ON	LEVEL	0 ~ 63
		GLOBAL MOTION	ON / OFF
IMAGE ADJ	DIGITAL ZOOM	ZOOM	x 1.00 ~ x 6.13
		DZOOM PAN	-100 ~ 100
		DZOOM TILT	-100 ~ 100
	D-EFFECT	OFF / V-FLIP / MIRROR / ROTATE	
	COLOR	ON / OFF	
	CONTRAST	0 ~ 100	
	SHARPNESS	0 ~ 100	
	CR GAIN	-100 ~ 100	
	CB GAIN	-100 ~ 100	
SPECIAL	CAMERA ID	CAMERA ID	000 ~ 255
		ID POSITION	

SPECIAL	MOTION DET	ZONE NUMBER	ZONE 1 ~ ZONE 4
		ZONE STATE	ON / OFF
		WIDTH	16 ~ 100
		HEIGHT	12 ~ 100
		MOVE X	8 ~ 92
		MOVE Y	6 ~ 94
		SENSITIVITY	0 ~ 100
	PRIVACY MASK	MASK NUMBER	MASK 1 ~ MASK 8
		MASK STATE	ON / OFF
		MASK COLOR	GRAY/WHITE/RED/GREEN/BLUE/YELLOW/BLACK
		WIDTH	4 ~ 100
		HEIGHT	4 ~ 100
		MOVE X	2 ~ 98
		MOVE Y	2 ~ 98
	LANGUAGE	ENG / KOR / RSN / CHN / SPN / FRN	
	STABILIZER	ON / OFF	
	SYNC	INT	
	GAMMA MODE	CRT / LCD / USER	
	FACTORY RESET		
	COMM SET	BAUD RATE	4800 / 9600 / 19200 / 38400 / 57600
		SAVE & REBOOT	
SAVE & EXIT			

! ジョイスティックを 1 秒間押すと、画面上にOSDが表示されます。ジョイスティックを上下左右に動かし、OSD機能を制御します。

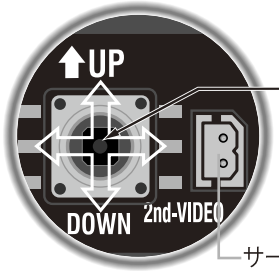

MENU (SET):
ジョイスティックを真上から押します。

サービスモニターコネクター:
設置する時、サービスモニターコネクターを使用して、カメラ角度と焦点を設定します。(モニター出力とサービス映像出力が同時に使用される時、映像を見ることは出来ません。)

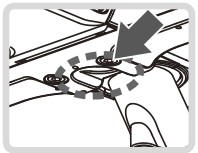

SETUP

- MENUボタンを1秒間押して、セットアップモードに入ります。
- ジョイスティックを使用して、ステータスを選択します。(上、下、左、右)

<CAMERA SET MENU>

1. CAM NAME	OFF
2. LENS	DC LENS
3. EXPOSURE ↵	
4. DAY/NIGHT	IRED ↵
5. WDR/BLC/ECLPS	OFF
6. WHITE BAL	ATW1
7. 3D-DNR	ON ↵
8. IMAGE ADJ ↵	
9. SPECIAL ↵	
0. SAVE & EXIT ↵	

Main Menu - SETUP

MENUボタンを押して、SETUP モードに入ります。
- モニター上にMAIN SETUPメニューを表示します。

UP/DOWN ボタンを使用して、OSDアイテムを選択します。

LEFT/RIGHTボタンを使用して、詳細を設定します。

"Exit"を選択して、MENUボタンを押しSETUP(Save/Exit)を終了します。

```
<CAMERA SET MENU>
1. CAM NAME        OFF
2. LENS            DC LENS
3. EXPOSURE
4. DAY/NIGHT       IRED
5. WDR/BLC/ECLPS   OFF
6. WHITE BAL       ATW1
7. 3D-DNR          ON
8. IMAGE ADJ
9. SPECIAL
0. SAVE & EXIT
```

! OSDメニューには、固定レンズ型カメラのレンズ選択モードはありません。

Main Menu - CAM NAME

1）CAM NAME 設定

- LEFT/RIGHTボタンを使用して、ONを選択します。
  次に、MENUボタンを押します。
- 4方向ボタンを使用して、ご希望の文字に移動させ、
  MENUボタンを押して文字を選択します。
- この操作を繰り返し、複数の文字を入力します。
- 最大15文字まで入力可能です。

```
<CAMERA NAME>
A B C D E F G H I J K L M
N O P Q R S T U V W X Y Z
a b c d e f g h i j k l m
n o p q r s t u v w x y z
-. 0 1 2 3 4 5 6 7 8 9
← → CLR POS END
_ _ _ _ _ _ _ _ _ _ _ _ _ _
```

!
- ←,→ ：選択した文字から矢印を左右方向に移動
- CLR ：選択した全文字を削除
- POS ：画面上にCamera Nameの位置を設定
- END ：CAMERA NAMEの保存と終了

Main Menu - EXPOSURE

1）EXPOSURE 設定

- UP/DOWNボタンを使用して、EXPOSUREを選択します。次に、MENUボタンを押して、EXPOSUREメニューに入ります。

1 AGC
UP/DOWNボタンを使用して、AGCを選択します。
LEFT/RIGHTボタンを使用してOFF/LOW/MIDDLE/HIGHから選択します。

2 BRIGHTNESS
UP/DOWNボタンを使用して、BRIGHTNESSを選択します。
LEFT/RIGHTボタンを使用して、0~80から調整します。

```
<EXPOSURE MENU>
AGC            MIDDLE
BRIGHTNESS     50
SHUTTER        AUTO
DSS            OFF
INITIAL SET
PREVIOUS
```

3 SHUTTER
UP/DOWNボタンを使用して、SHUTTERを選択します。LEFT/RIGHTボタンを使用して、AUTO/OFF/A. FLKから選択し、シャッター速度を2倍~512倍、1/90000~1/160で調整します。

4 DSS
シャッタースピードがAUTO又はA. FLKである時、UP/DOWNボタンを使用してDSSを選択します。
LEFT/RIGHTボタンを使用して、AUTO(2~128倍)からDSS値を調整します。

5 INITIAL SET
設定の初期化をする場合、UP/DOWNボタンを使用し、INITIAL SETを選択しMENUボタンを押します。

Main Menu - DAY / NIGHT

1）DAY / NIGHT 設定

- UP/DOWNボタンを使用して、DAY/NIGHTを選択します。
- LEFT/RIGHTボタンを使用して、IRED/DAY/NIGHTから選択します。

```
<D/N IRED MENU>
D/N IRED LEVEL     MIDDLE
FILTER DLY         10 SEC
NIGHT BURST        ON
INITIAL SET
PREVIOUS
```

1 IRED (DAY/NIGHTモードはCdsセンサーにより切り替ります。)
LEFT/RIGHTボタンを使用して、IREDを選択します。
次に、MENUボタンを押してD/N IREDメニューに入ります。

➲ D/N IRED LEVEL
UP/DOWNボタンを使用して、D/N IRED LEVELを選択します。LEFT/RIGHTボタンを使用して、LOW/MIDDLE/HIGHから選択します。
DAY/NIGHTモードは光源によりHIGH -> MID -> LOWの順(明から暗)で調整します。

➲ FILTER DLY
UP/DOWNボタンを使用して、FILTER DLYを選択します。
LEFT/RIGHTボタンを使用して1秒、3秒、5秒、10秒、15秒、30秒、60秒から選択します。

➲ NIGHT BURST
UP/DOWNボタンを使用して、NIGHT BURSTを選択します。
LEFT/RIGHTボタンを使用して、ON/OFFの選択をします。

1) WDR/ BLC/ ECLPS 設定

- UP/DOWNボタンを使用して、WDR/BLC/ECLPSを選択します。
- LEFT/RIGHTボタンを使用して、OFF/WDR/BLC/ECLPSから選択します。
- 希望のメニューを選択して、MENUボタンを押します。

1 WDR

➲ WDR LEVEL
LEFT/RIGHTボタンを使用して、LOW/MIDDLE/HIGHから選択します。

➲ LONG
LEFT/RIGHTボタンを使用して、0~60から選択します。

➲ SHORT
LEFT/RIGHTボタンを使用して、0~60から選択します。

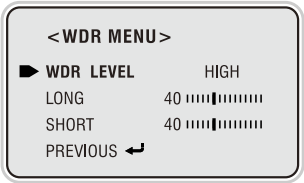

2 BLC

➲ BLC LEVEL
LEFT/RIGHTボタンを使用して、LOW/MIDDLE/HIGHから選択します。

3 ECLIPSE

ECLPSを選択して、MENUボタンを押しECLIPSEメニューに入ります。

➲ AREA SETTING
UP/DOWNボタンを使用して、AREA SETTINGを選択します。次にMENUボタンを押して、AREA SETTINGモードに入ります。フルスクリーンは16分割されます。LEFT/RIGHTボタンを使用して、希望のエリアに移動させます。UP/DOWNボタンを押して、ON/OFFのどちらかを選択します。分割スクリーンを終了させるためにMENUボタンを押します。

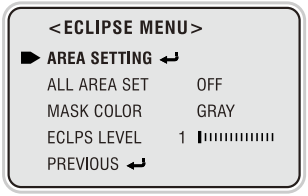

➲ ALL AREA SET
全てのエリアを設定するには、UP/DOWNボタンを使用して、ALL AREA SETを選択します。LEFT/RIGHTボタンを使用して、ON/OFFから選択します。

OFF	OFF	OFF	OFF
OFF	OFF	OFF	OFF
OFF	OFF	OFF	OFF
OFF	OFF	OFF	OFF

➲ MASK COLOR
UP/DOWNボタンを使用して、MASK COLORを選択します。LEFT/RIGHTボタンを使用して、GRAY/ D. GRAY/BLACKから選択します。

➲ ECLPS LEVEL
UP/DOWNボタンを使用して、ECLPS LEVELを選択します。LEFT/RIGHTボタンを使用して、1~5から調整します。

1) WHITE BAL 設定

- UP/DOWNボタンを使用して、WHITE BALを選択します。
- LEFT/RIGHTボタンを使用してATW1/ATW2/PUSH/MANUALから選択します。

1 ATW1

2,000 ~ 10,000˚Kの色温度範囲で自動的にホワイトバランスを調整します。

2 ATW2

2,000 ~ 12,000˚Kの色温度範囲で自動的にホワイトバランスを調整します。

3 PUSH

色温度は現在のカメラスクリーンの特別画像で調整します。

➲ LEFT/RIGHTボタンを使用して、PUSHを選択します。次に、MENUボタンを押します。

4 MANUAL

WB MANUALメニューに入るために、LEFT/RIGHTボタンを使用して、MANUALを選択します。
次に、MENUボタンを押します。

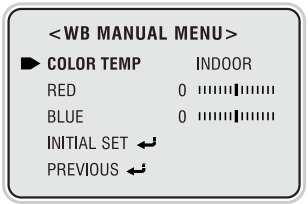

➲ COLOR TEMP
UP/DOWNボタンを使用して、COLOR TEMPを選択します。LEFT/RIGHTボタンを使用して、INDOOR/OUTDOORから選択します。

- INDOOR : 3200˚K
- OUTDOOR : 5100˚K

➲ RED
UP/DOWNボタンを使用して、REDを選択します。LEFT/RIGHTボタンを使用して、RED(-100~100)の密度を調整します。

➲ BLUE
UP/DOWNボタンを使用して、BLUE を選択します。LEFT/RIGHTボタンを使用して、BLUE (-100~100)の密度を調整します。

1) 3D-DNR 設定

- UP/DOWNボタンを使用して、3D-DNRを選択します。
- LEFT/RIGHTボタンを使用して、ONを選択します。
  次に、MENUボタンを押します。

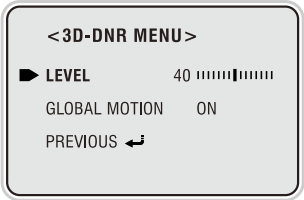

① LEVEL
UP/DOWNボタンを使用して、LEVELを選択します。
LEFT/RIGHTボタンを使用して、0~63から調整します。

② GLOBAL MOTION
UP/DOWNボタンを使用して、GLOBAL MOTIONを選択します。
LEFT/RIGHTボタンを使用して、ON/OFFから選択します。

1) IMAGE ADJ (画像調節)設定

- LEFT/RIGHTボタンを使用して、IMAGE ADJを選択します。
  次に、MENUボタンを押して、IMAGE ADJUSTメニューに入ります。

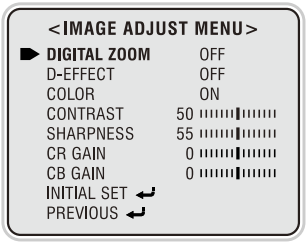

① DIGITAL ZOOM
UP/DOWNボタンを使用して、DIGITAL ZOOMを選択します。LEFT/RIGHTボタンを使用して、ONを選択します。次に、MENUボタンを押して、DIGITAL ZOOMメニューに入ります。

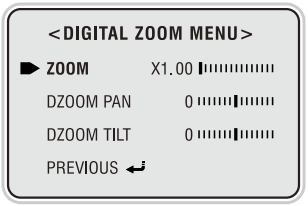

➲ ZOOM
UP/DOWNボタンを使用して、ZOOMを選択します。
LEFT/RIGHTボタンを使用して、1.00倍 ~ 6.13倍のデジタルズームを制御します。

➲ DZOOM PAN
UP/DOWNボタンを使用して、DZOOM PANを選択します。LEFT/RIGHTボタンを使用して、-100～100の範囲から水平にスクリーンを調整します。

➲ DZOOM TILT
UP/DOWNボタンを使用して、DZOOM TILTを選択します。LEFT/RIGHTボタンを使用して、-100～100の範囲から垂直にスクリーンを調整します。

② D-EFFECT
UP/DOWNボタンを使用して、D-EFFECTを選択します。LEFT/RIGHTボタンを使用して、OFF/V-FLIP/MIRROR/ROTATEから選択します。

➲ V-FLIP : 画像をスクリーン上で垂直に裏返します。
➲ MIRROR : 画像をスクリーン上で水平に裏返します。
➲ ROTATE : 画像を180度回転させます。

③ COLOR
UP/DOWNボタンを使用して、COLORを選択します。
LEFT/RIGHTボタンを使用して、ON/OFFから選択をします。

④ CONTRAST
UP/DOWNボタンを使用して、CONTRASTを選択します。
LEFT/RIGHTボタンを使用して、0~100から調整します。

⑤ SHARPNESS
UP/DOWNボタンを使用して、SHARPNESSを選択します。
LEFT/RIGHTボタンを使用して、0~100から調整します。値が増加するに従い、画像のアウトラインがより強く、より明確になります。

⑥ CR GAIN
UP/DOWNボタンを使用して、CR GAINを選択します。
LEFT/RIGHTボタンを使用して、-100~100から調整します。

⑦ CB GAIN
UP/DOWNボタンを使用して、CB GAINを選択します。
LEFT/RIGHTボタンを使用して、-100~100から調整します。

1) SPECIAL 設定

- UP/DOWNボタンを使用して、SPECIALを選択します。
  次に、MENUボタンを押して、特別メニューに入ります。

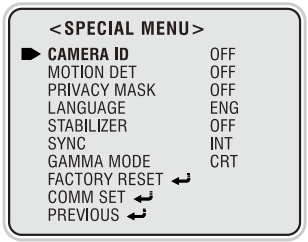

1 CAMERA ID

UP/DOWNボタンを使用して、CAMERA IDを選択します。LEFT/RIGHTボタンを使用して、ONを選択し、MENUボタンを押してSET CAMERA IDメニューに入ります。

➲ CAMERA ID
LEFT/RIGHTボタンを使用して、000~255からCAMERA IDを選択します。

➲ ID POSITION
UP/DOWNボタンを使用して、ID POSITIONを選択します。次に、MENUボタンを押します。
LEFT/RIGHTボタンのみを使用して、CAMERA IDの位置を移動させます。

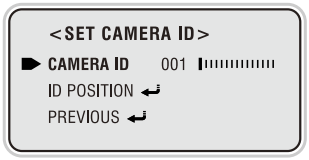

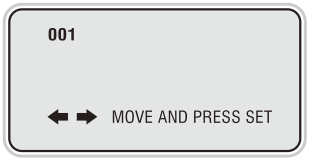

2 MOTION DET (画面表示のみ)

UP/DOWNボタンを使用して、MOTION DETを選択します。モーション検出機能を使用するには、LEFT/RIGHTボタンを使用してONを選択し、次にMENUボタンを押します。

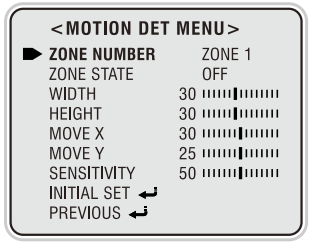

➲ ZONE NUMBER
UP/DOWNボタンを使用して、ZONE NUMBERを選択します。LEFT/RIGHTボタンを使用して、最大4つのZONEエリアを選択します。

➲ ZONE STATE
UP/DOWNボタンを使用して、ZONE STATEを選択します。LEFT/RIGHTボタンを使用して、ON/OFFの選択をし、Determinesの使用有無に限らず、ZONEを選択します。

➲ WIDTH
UP/DOWNボタンを使用して、WIDTHを選択します。LEFT/RIGHTボタンを使用して、選択されたZONEエリアの水平サイズを拡大又は減少させます。[16 ~ 100]

➲ HEIGHT
UP/DOWNボタンを使用して、HEIGHTを選択します。LEFT/RIGHTボタンを使用して、選択されたZONEエリアの垂直サイズを拡大又は減少させます。[12 ~ 100]

➲ MOVE X
UP/DOWNボタンを使用して、MOVE Xを選択します。LEFT/RIGHTボタンを使用して、選択されたZONEエリアの水平位置を移動させます。[8 ~ 92]

➲ MOVE Y
UP/DOWNボタンを使用して、MOVE Yを選択します。LEFT/RIGHTボタンを使用して、選択されたZONEエリアの垂直位置を移動させます。[6~ 94]

➲ SENSITIVITY
モーション検出の感度設定をする時、UP/DOWNボタンを使用して、SENSITIVITYを選択します。LEFT/RIGHTボタンを使用して、0～100の範囲でモーション感度を調整します。

3 PRIVACY MASK

UP/DOWNボタンを使用して、PRIVACY MASKを選択します。プライバシーマスク機能を使用するために、LEFT/RIGHTボタンを使用してONを選択し、MENUボタンを押します。

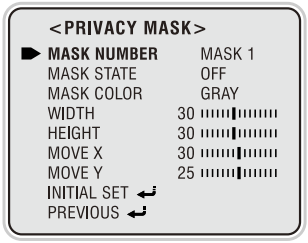

➲ MASK NUMBER
UP/DOWNボタンを使用して、MASK NUMBERを選択します。LEFT/RIGHTボタンを使用して、最大8つのMASKエリアを選択します。

➲ MASK STATE
UP/DOWNボタンを使用して、PRIVACY STATEを選択します。LEFT/RIGHTボタンを使用して、ON/OFFのどちらかを選択しMASKエリア選択の使用有無に関係なく決定します。

➲ MASK COLOR
UP/DOWNボタンを使用して、MASK COLORを選択します。LEFT/RIGHTボタンを使用して、GRAY/WHITE/RED/GREEN/BLUE/YELLOW/BLACKから選択します。

➲ WIDTH
UP/DOWNボタンを使用して、WIDTHを選択します。LEFT/RIGHTボタンを使用して、選択されたMASKエリアの水平サイズを拡大又は減少させます。[4 ~ 100]

➲ HEIGHT
UP/DOWNボタンを使用して、HEIGHTを選択します。LEFT/RIGHTボタンを使用して、選択されたMASKエリアの垂直サイズを拡大又は減少させます。[4 ~ 100]

➲ MOVE X
UP/DOWNボタンを使用して、MOVE Xを選択します。LEFT/RIGHTボタンを使用して、選択されたMASKエリアの水平位置を移動させます。[2 ~ 98]

➲ MOVE Y
UP/DOWNボタンを使用して、MOVE Yを選択します。LEFT/RIGHTボタンを使用して、選択されたMASKエリアの垂直位置を移動させます。[2 ~ 98]

4 LANGUAGE

UP/DOWNボタンを使用して、LANGUAGEを選択します。LEFT/RIGHTボタンを使用して、ENG/KOR/RSN/CHN/SPN/FRNから選択します。

5 STABILIZER

UP/DOWNボタンを使用して、STABILIZERを選択します。カメラムーブメントを補正するために、LEFT/RIGHTボタンを使用して、ONを選択します。

6 GAMMA MODE

UP/DOWNボタンを使用して、GAMMA MODEを選択します。LEFT/RIGHTボタンを使用して、CRT/LCD/USERから選択します。

➲ USER GAMMA Level (0.45 ~ 1.0)

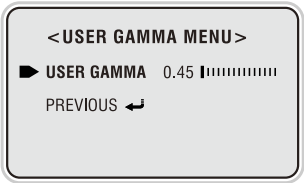

7 FACTORY RESET

UP/DOWNボタンを使用して、FACTORY RESETを選択します。
次に、MENUボタンを押して、工場デフォルトをリセットします。

! FACTORY RESETが設定されている時、前回使用した言語が選択されています。

8 COMM SET

UP/DOWNボタンを使用して、COMM SETを選択します。次に、MENUボタンを押してCOMM SETTINGメニューに入ります。

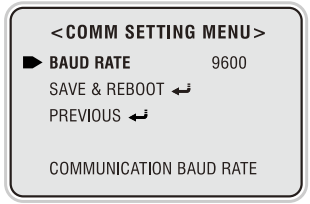

➲ BAUD RATE
UP/DOWNボタンを使用して、BAUD RATEを選択します。LEFT/RIGHTボタンを使用して、4800/9600/19200/38400/57600から選択します。

➲ SAVE & REBOOT
変更したBAUD RATEを適用するために、UP/DOWNボタンを使用してSAVE&REBOOTを選択します。次に、MENUボタンを押します。

1) SAVE & EXIT 設定

• 全てのメニュー設定を保存、またはOSD SETUPメニューを終了するために、UP/DOWNボタンを使用して、SAVE&EXITを選択し、MENUボタンを押します。

⚠ 注　意

- FACTORY RESETが設定されている時、前回設定した言語のままになります。
- INITIAL SET
  設定を初期化するために、UP/DOWNボタンを使用して、INITIAL SETを選択します。次に、MENUボタンを押します。

11. トラブルシューティング

- カメラの操作でご不明な点がございましたら、以下をご参照下さい。
  ガイドラインを見ても問題解決しない場合は、専門の技術者にご連絡下さい。

問　題	解 決 法
画面上に何も表示されない。	• 電源コードまたは、カメラとモニターの配線接続が適切に取付けられているか、確認して下さい。 • 適切にカメラ映像出力端子に映像ケーブルが適切に接続しているか、確認して下さい。
画面上の映像がはっきりしない。	• レンズが汚れていませんか? 柔らかい清潔な布で拭き取って下さい。 • モニターを適切な状態に設定して下さい。 • カメラが直接強い光にさらされている場合、カメラの位置を移動させて下さい。 • レンズの焦点を適切に調整して下さい。
画面上の映像が暗い。	• モニターのコントラスト機能を調整して下さい。 • 中間装置がありましたら、75Ω/Hi-zを適切に設定して下さい。 • OSDメニューからDCレベルを調整して下さい。
カメラが正常に作動せず、表面が熱い。	• カメラに適切に適切な電源が接続されているか、ご確認下さい。
画面上の映像がフリッカーしている。	• カメラが直射日光や蛍光灯に向いていませんか? カメラ位置を調整して下さい。

12. 仕　様

MODEL	X-WDR (ワイドダイナミックレンジ)
信号形式	NTSC
有効画素数	768(H) x 494(V)
撮像素子	1/3インチ 高感度 CCD
映像出力	1.0Vp-p コンポジット信号 (75Ω)
同期方式	内部同期
光学輝度 S/N比	52dB 以上 (AGC OFF)
水平解像度	580TV本 (BW 650TV本)
感度 / 最低被写体照度	LED on: 0Lux, LED off: 0.05Lux (カラー)/0.0002Lux (オート電子感度アップ, カラー)
明暗調整	0 ~ 80
シャッター	AUTO / OFF / A.FLK / x (2 ~ 512) / (1/90000 ~ 1/160)
DSS(デジタルスローシャッター)	OFF / AUTO x (2 ~ 128)
3D-DNR(デジタルノイズリダクション)	ON / OFF (0 ~ 63)
ホワイトバランス	ATW1 / ATW2 / PUSH / MANUAL
AGC(オートゲインコントロール)	OFF / LOW / MID / HIGH
WDR(ワイドダイナミックレンジ)	最大 60 dB (LOW / MIDDLE / HIGH)
BLC(バックライトコンペンセーション)	LOW / MIDDLE / HIGH

ECLIPSE(エクリプス)	ON / OFF (16 ゾーン)
スタビライザー	ON / OFF
デジタルズーム	1.00倍 ~ x 6.13倍
デイ & ナイト	IRED / DAY / NIGHT
ナイトバースト	ON / OFF
モーション検出	ON / OFF (4 プログラム可能なゾーン)
プライバシー	ON / OFF (8 プログラム可能なゾーン)
D-EFFECT	V – FLIP / MIRROR / ROTATE
シャープネス	1 ~ 100
ボーレイト (RS-485)	4800 / 9600 / 19200 / 38400 / 57600
OSD 言語	ENG / KOR / RSN / CHN / SPN / FRN
レンズ	DC Iris バリフォーカルレンズ (f=7.5 ~ 50mm F1.3)
赤外線LED & センサー	SR LED12個 (855nm 12˚) & 赤外線LED 200個 (850nm 15˚), センサー1個 (赤外線照射距離：最大100m)
電源電圧	DC12V (±10%)
消費電源	最大 33.6W (2.8A / DC12V)
動作温度/湿度	-30˚C ～ 50˚C <ファン & ヒーター> / 30% ~ 80% RH
保管温度/湿度	-20˚C ～ 60˚C / 20% ~ 90% RH