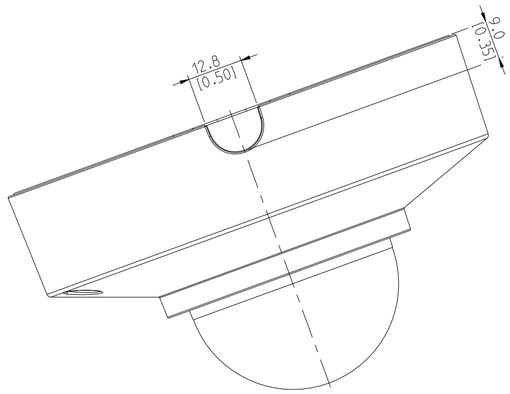

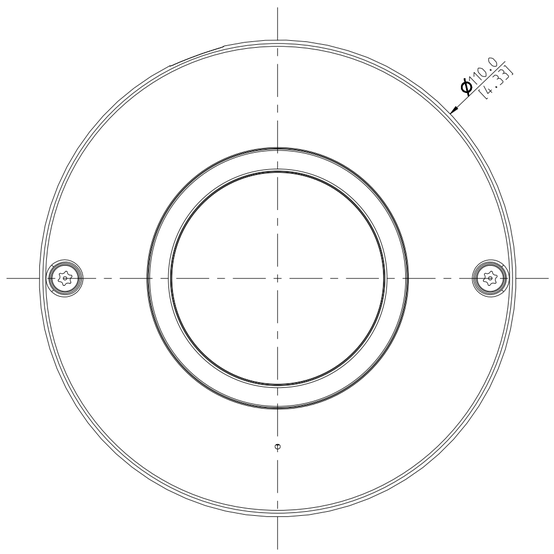

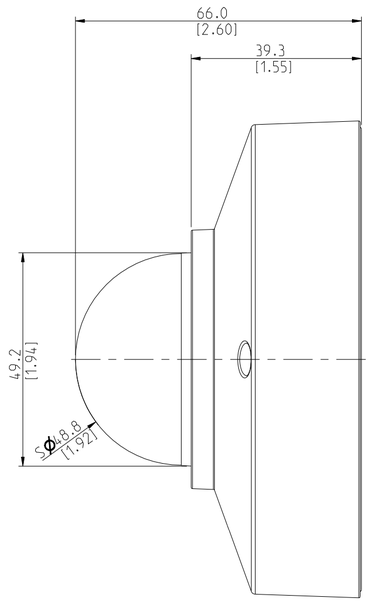

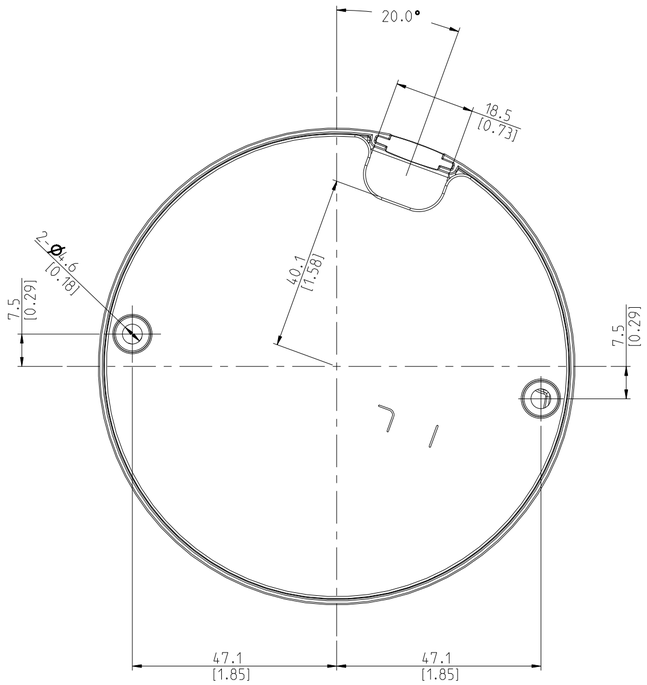

Ind.	Change/Aend.	YYYYMMDD	Drawn/Gez.	Checked/Gepr.	Releas./Freig.	BWN	Resp. dept./Verantw. Abt.	Add. info./Zus. Info.
Treatment/ Behandlung	-- --						Missed details/Fehlende Angaben --	Size/Gst.
Mat./Stoff	--						From/Aus --	
Lang./Spr. en/de		Wght./Gew. --	BOSCH					Sheet/Bl. 1/2
	Crit. P. --	Scale/M.stab 1:1	Mat.meets/Stoffe s N2580-1	Syst. PE	Doc.type	Micro Dome Outline	DP/TD	Ind. Format A2
MNR					Repl. for		Repl. by	

© Robert Bosch GmbH. All rights reserved, also regarding jeder Verfuegung, Verwertung, Reproduktion, Bearbeitung, Weitergabe sowie fuer den Fall von Schutzrechtsanmeldungen.

© Robert Bosch GmbH. All rights reserved, also regarding any disposal, exploitation, reproduction, editing, distribution, as well as in the event of applications for industrial property rights.

3007