©Robert Bosch GmbH. All rights reserved, also regarding
any disposal, exploitation, reproduction, editing, distribution,
as well as in the event of applications for industrial property rights.

©Robert Bosch GmbH. Alle Rechte vorbehalten, auch bzgl.
jeder Verfuegung, Verwertung, Reproduktion, Bearbeitung,
Weitergabe sowie fuer den Fall von Schutzrechtsanmeldungen.

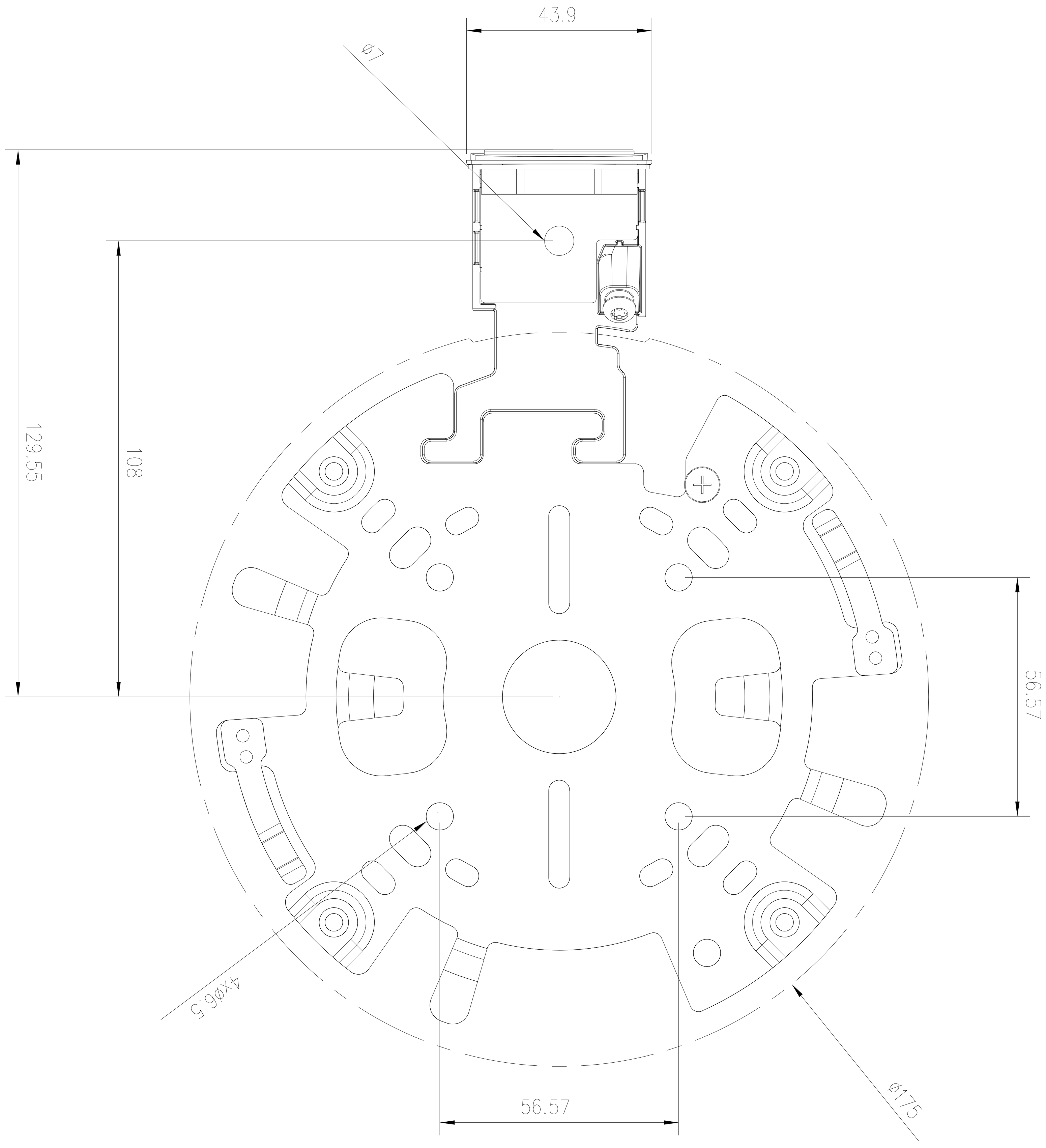

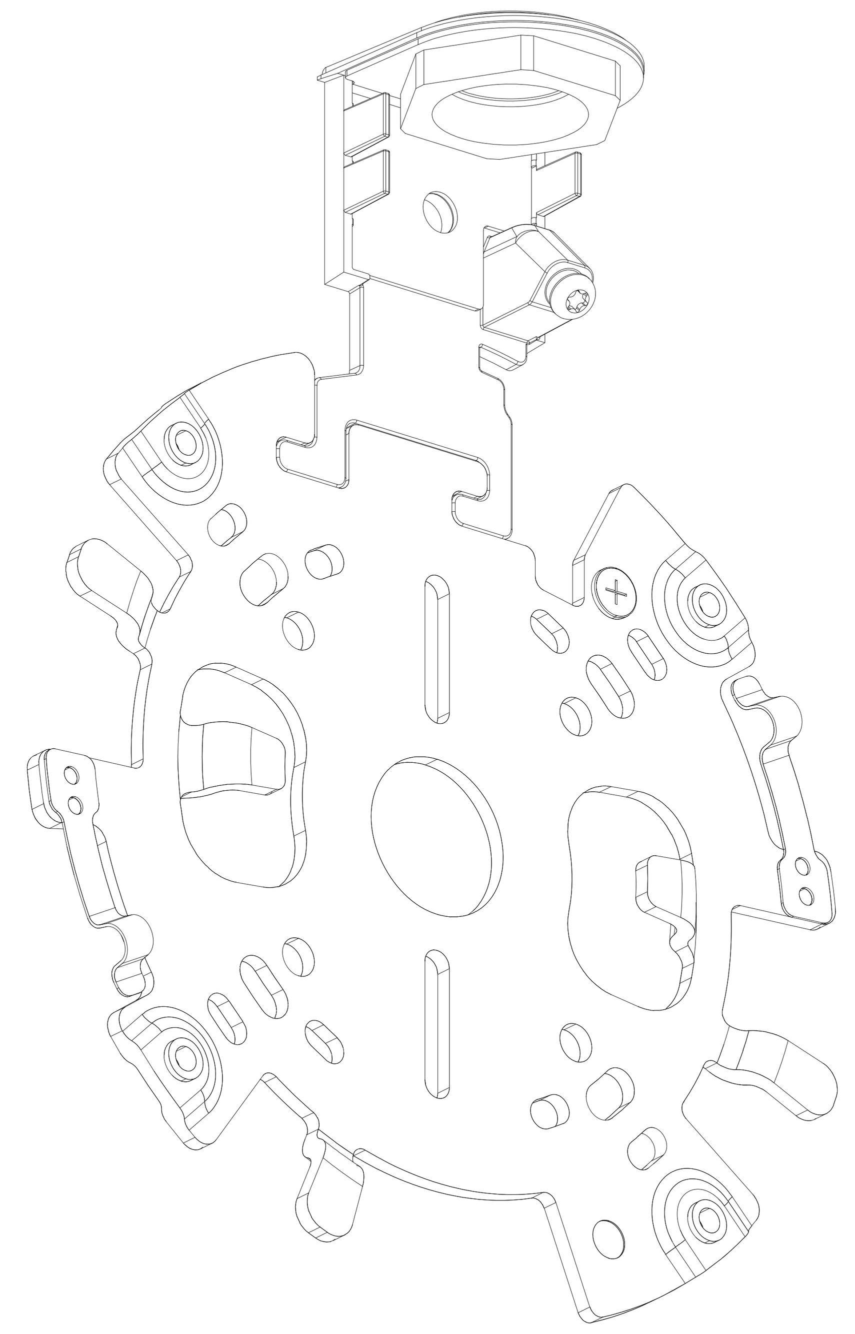

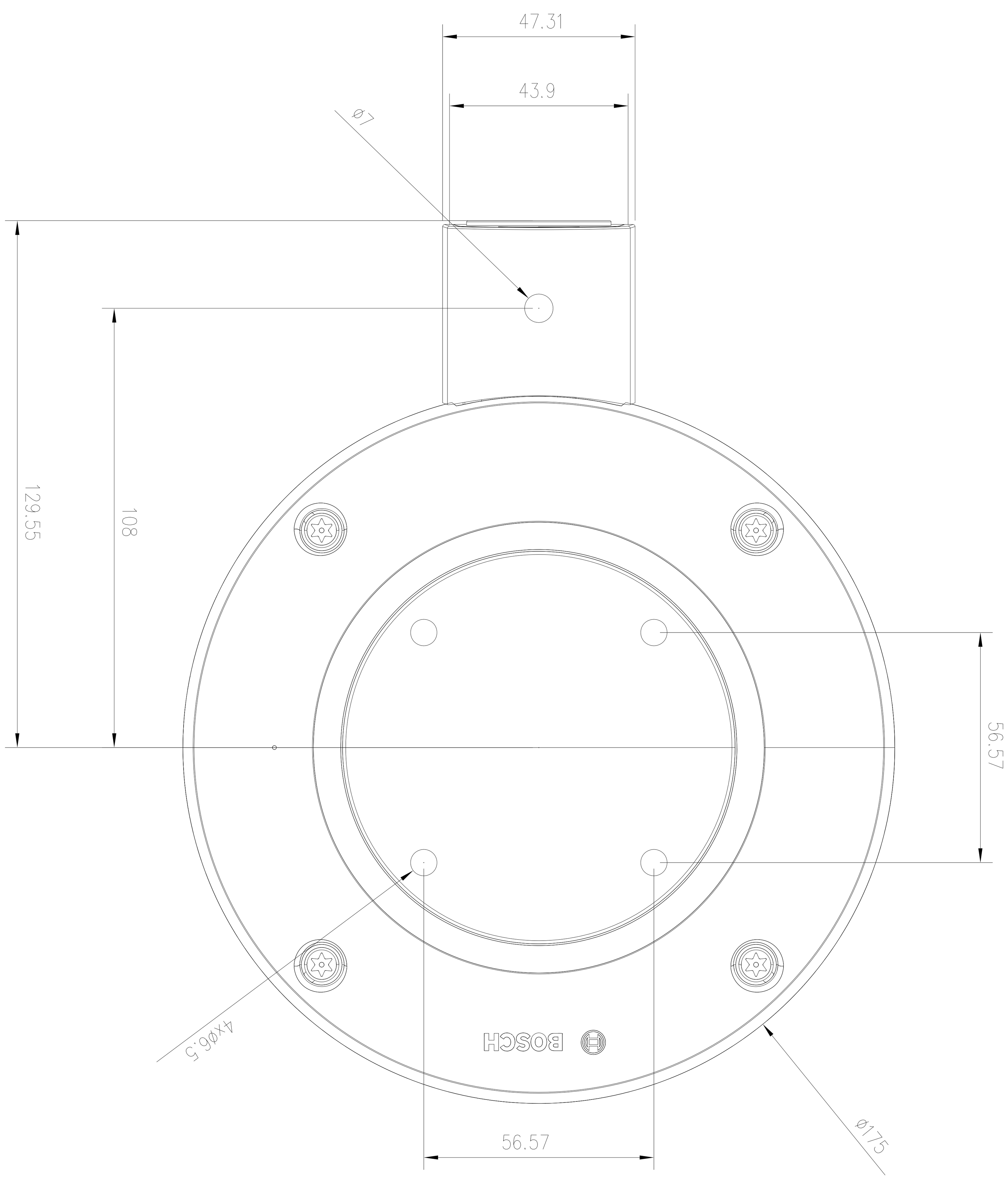

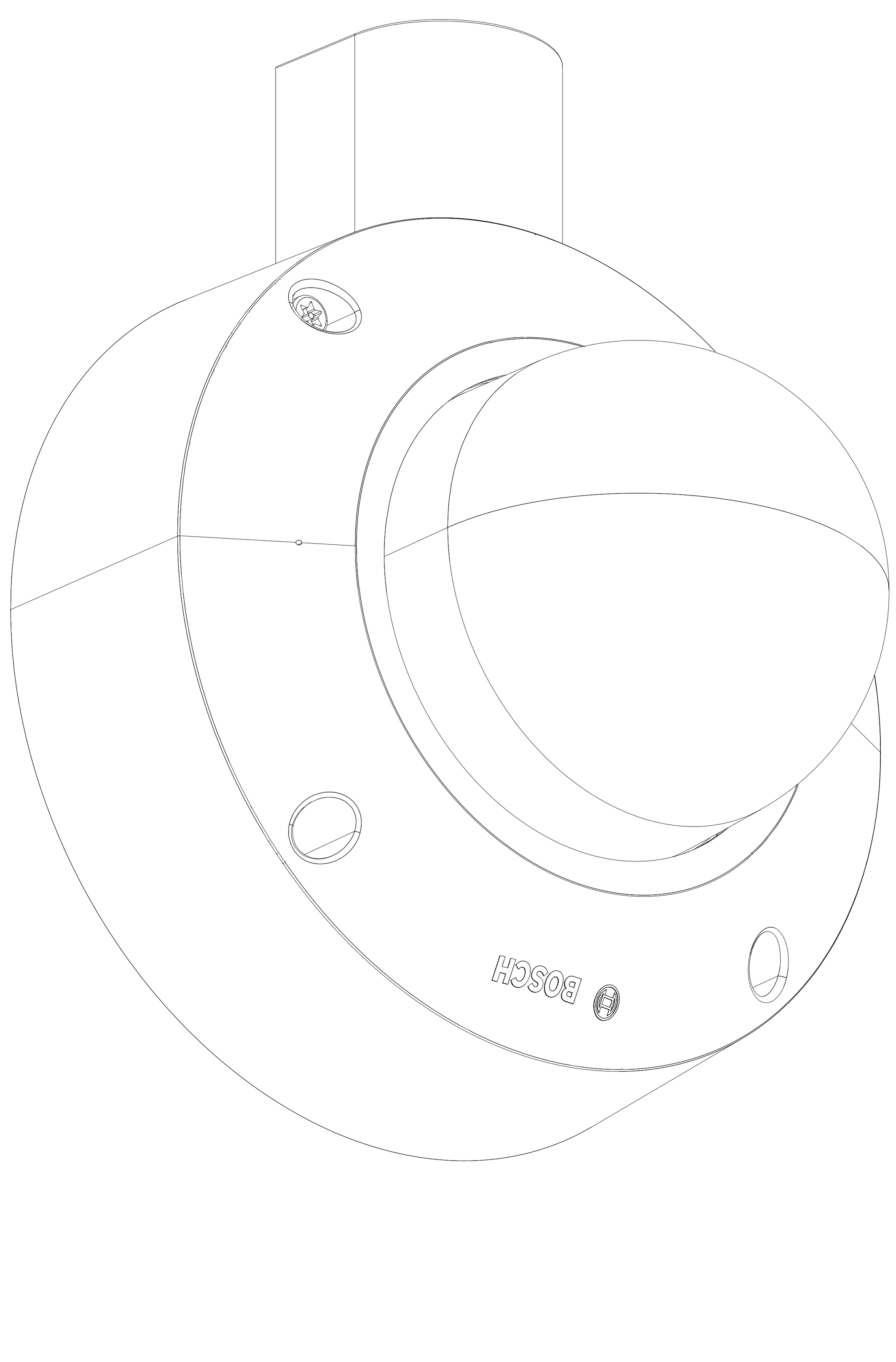

New edition
Ind. Change/Aend.
20211025
YYYYMMDD
qac5tp
Drawn/Gez.
Checked/Gepr.
Releas./Freig.
BWN
Resp. dept./Verantw. Abt.
Add. info./Zus. Info.

Treatment/ – –
Behandlung – –
Missed details/Fehlende Angaben
– –
Size/Gst.

Mat./Stoff – –
From/Aus – –

Lang./Spr.
en/de
Wght./Gew.
– –
Crit. P.
– –
Scale/M.stab

BOSCH

Pike dome mounting-conduit

Sheet/Bl.
1/1

Mat.meets/Stoffe s. Syst.
N2580-1 PE
Doc.type
DP/TD
Ind.
Format
A1
MNR
Repl. for
Repl. by

linear size acc. to/Groessenmasse nach
ISO 14405-1:2010-12