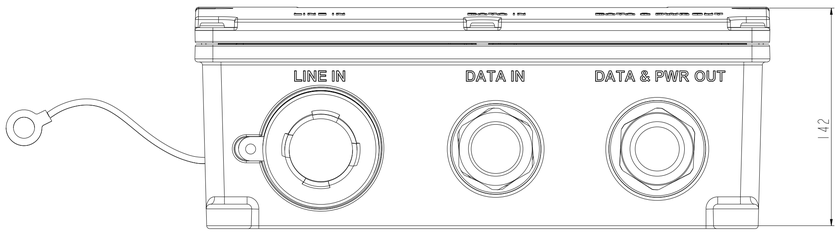

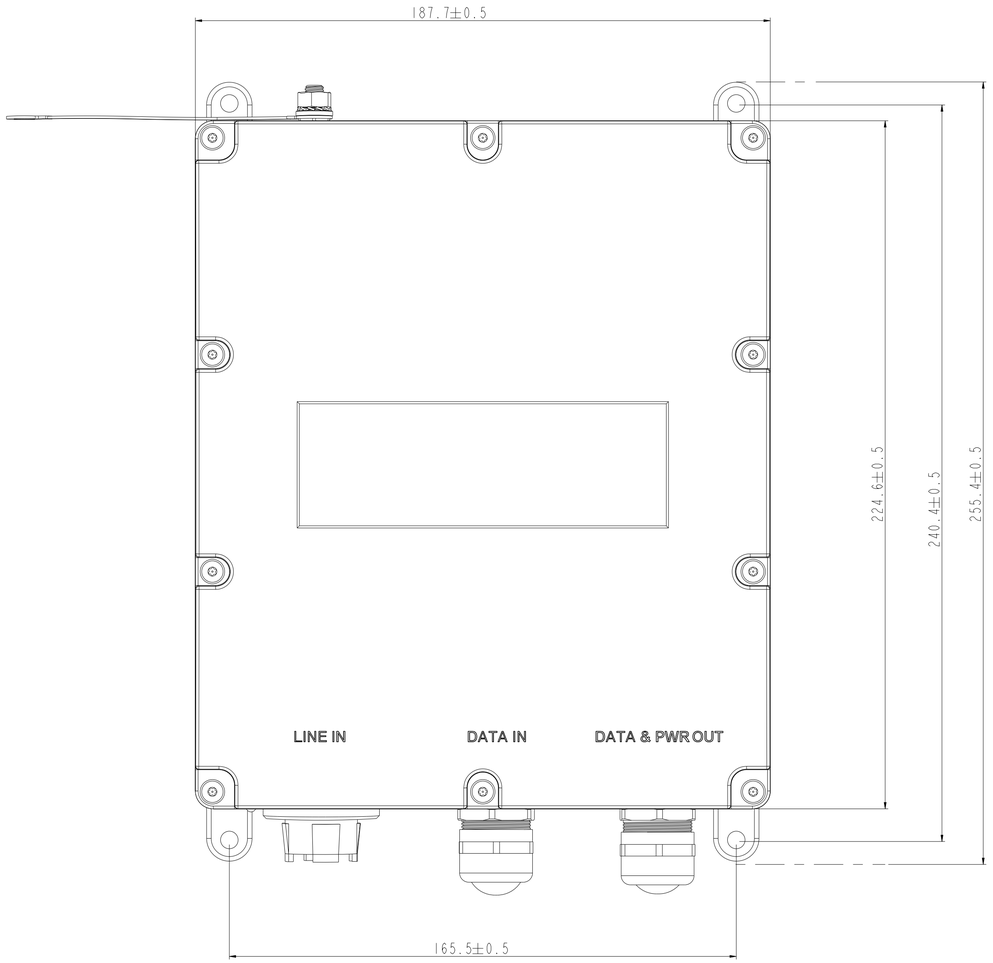

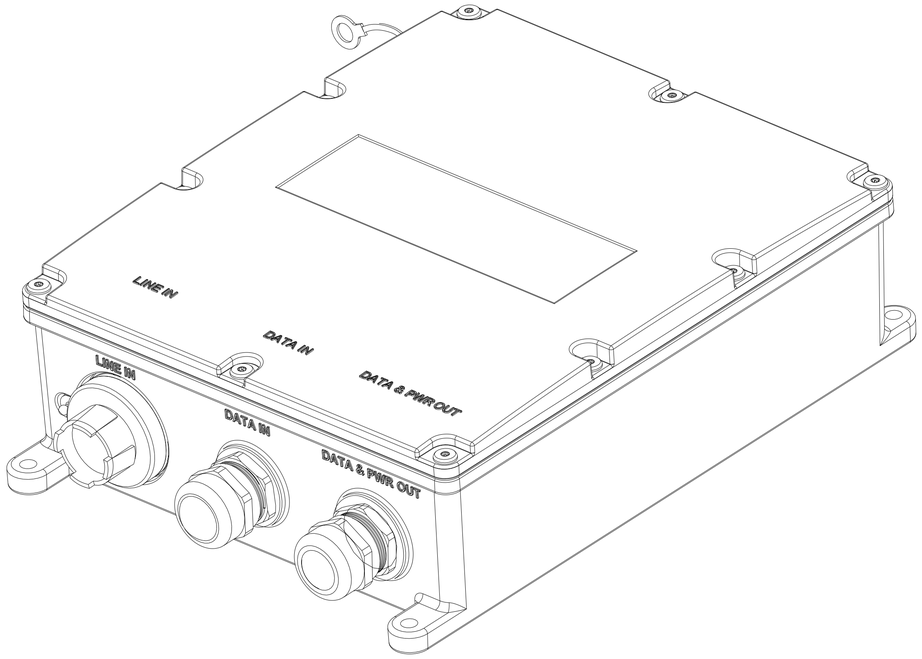

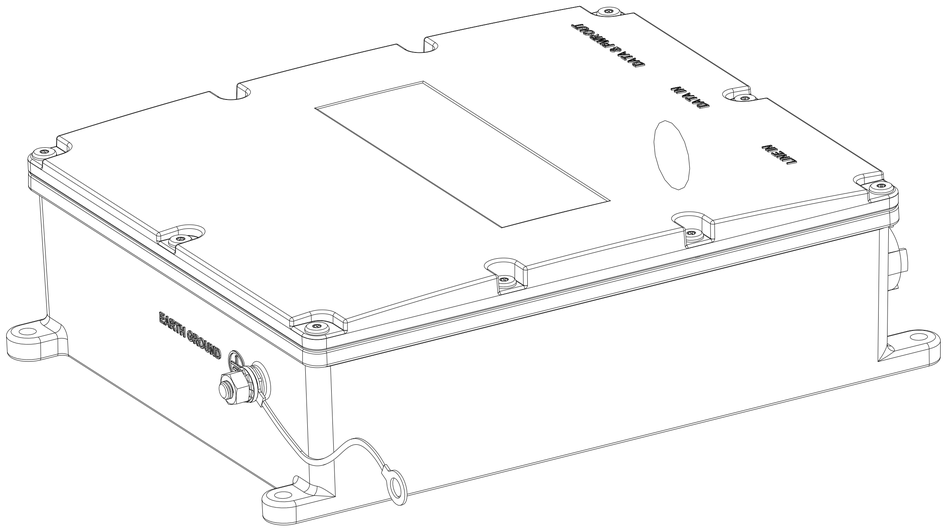

© Robert Bosch GmbH. All rights reserved, also regarding
any disposal, exploitation, reproduction, editing, distribution,
as well as in the event of applications for industrial property rights.

© Robert Bosch GmbH. Alle Rechte vorbehalten, auch bzgl.
jeder Verfügung, Verwertung, Reproduktion, Bearbeitung,
Weitergabe sowie für den Fall von Schutzrechtsanmeldungen.

Ind.	Change/Aend.	YYYYMMDD	Drawn/Gez.	Checked/Gegr.	Releas./Freig.	BWN	Resp. dept./Verantw. Abt.	Add. info./Zus. info.
Treatment/ Behandlung							Missed details/Fehlende Angaben	Size/Gsl.
Mat./Stoff							From/Aus	
Lang./Spr.		Wght./Gew.	BOSCH					Sheet/Bl. 1/1
	Crit. P.	Scale/M.stab		Doc.type			DP/TD	Ind.	Format A1
			Mat.meets/Stoffe s	Syst. PE				
MNR				Repl. for			Repl. by	